ԱԴՐԲԵՋԱՆԻ ՔԱՂԱՔԱԿԱՆ ՄՇԱԿՈՒՅԹԻ ԱՌԱՆՁՆԱՀԱՏԿՈՒԹՅՈՒՆՆԵՐԸ ԹՇՆԱՄՈՒ ԿԵՐՊԱՐԻ ՁԵՎԱՎՈՐՄԱՆ ՀԱՄԱՏԵՔՍՏՈՒՄ

ՄԱՐՏԻՆ ԱՂԱՋԱՆՅԱՆ

Բանալի բառեր – Ադրբեջան, քաղաքական մշակույթ, սոցիալականացում, հակահայ քարոզչություն:

Ադրբեջան անվանումը կրող պետությունը աշխարհի քաղաքական քարտեզի վրա առաջին անգամ հայտնվել է 1918թ, երբ Ռուսական Կայսրության փլուզումից հետո անդրկովկասյան երեք հիմնական և թվաքանակով ամենամեծ ժողովուրդները՝ մահմեդականները (կովկասյան թաթարներ կամ թուրքեր), վրացիները և հայերը հռչակեցին իրենց անկախ պետությունները: 1918թ. անկախություն հռչակած այդ մահմեդականների պետական միավորը վերցրեց Իրանի հյուսիսում գտնվող Ադրբեջան տարածաշրջանի անվանումը[1]: Սա իհարկե քաղաքական նպատակներ էր հետապնդում. մուսավաթականները, յուրացնելով իրանական այդ երկրամասի անվանումը, հետագայում կարող էին տարածքային հավակնություններ դրսևորել Իրանի նկատմամբ: Մուսավաթական Ադրբեջանը դարձել է ժողովրդավարական առաջին երկիրն իսլամադավան աշխարհում[2]: Ադրբեջանական Մուսավաթական պետությունը գոյություն է ունեցել 1918թ. մայիսի 28-ից մինչև 1920թ. ապրիլի 28-ը, երբ խորհրդային 11-րդ բանակը, ներխուժելով Բաքու, այն հռչակեց խորհրդային սոցիալիստական հանրապետություն[3]: 1991թ. օգոստոսի 30-ին Ադրբեջանի Գերագույն Խորհուրդը Ադրբեջանը հռչակում է անկախ պետություն: Ադրբեջանը կիսանախագահական կառավարմամբ ունիտար պետություն է[4], որը համարվում է Միավորված Ազգերի Կազմակերպության, Եվրախորհրդի, Նավթ արտահանող երկրների կազմակերպության, ԵԱՀԿ-ի, ՆԱՏՕ-ի «Գործընկերություն հանուն խաղաղության» ծրագրի, Թյուրքական խորհրդի և մի շարք այլ միջազգային կազմակերպությունների

---

[1] **Маркарян С.А.**, История Ирана в средние века, Ростов-на-Дону, 2010, стр. 241-248.

[2] **Pipes Richard** (1997): The Formation of the Soviet Union: Communism and Nationalism 1917–1923 (2nd ed.): Cambridge, Massachusetts: Harvard University Press: էջեր 218–220, 229:

[3] История Азербайджана, http://kchr.ucoz.ru/pub/35-1-0-76

[4] **LaPorte Jody** (2016): «Semi-presidentialism in Azerbaijan» (PDF): in Elgie Robert, Moestrup Sophia: Semi-Presidentialism in the Caucasus and Central Asia: London: Palgrave Macmillan (published 15 May 2016)

անդամ[1]: Ադրբեջանը դիվանագիտական հարաբերություններ ունի ՄԱԿ-ի անդամ 158 պետությունների հետ[2]: Գլխավոր ռազմաքաղաքական դաշնակիցներն են Թուրքիան, Թուրքմենստանը, Ղազախստանը, Իրանը, Ռուսաստանը և Վրաստանը:

Ադրբեջանի հանրապետության քաղաքական մշակույթը կրում է ազգային առանձնահատկությունների դրոշմը և պատմական իրադրության հետևանքները: ԱՀ քաղաքական մշակույթի ձևավորման և զարգացման վրա մեծ ազդեցություն ունեն բազմապիսի գործոններ՝ սոցիալական, տնտեսական, քաղաքական, արժեշահային, աշխարհայացքային են:

Ադրբեջանի Հանրապետության քաղաքական մշակույթի ձևավորման առաջին փուլը կարելի է համարել ավարտված 1995 թվականի նոյեմբերի 12-ին, երբ ընդունվեց երկրի նոր Սահմանադրությունը, որով սահմանվում էր, որ Ադրբեջանի Հանրապետությունը ժողովրդավարական, իրավական, աշխարհիկ, միատարր հանրապետություն է: Հարկ է նշել, որ ադրբեջանական գիտական տիրույթներում ադրբեջանական քաղաքական մշակույթը ուսումնասիրված չէ, նույնիսկ դասգրքերում ավելի շատ խոսվում է մշակութային քաղաքականության, ազգային մշակույթի մասին, սակայն որևէ ուսումնասիրություն քաղաքական մակույթի վերաբերյալ արված չէ[3]:

Ադրբեջանի Հանրապետության ներկայիս քաղաքական մշակույթի ձևավորման և զարգացման վրա զգալի նշանակություն է ունեցել 1998թ. նախագահական ընտրությունները, որոնց արդյունքում նախագահ վերընտրվեց Հեյդար Ալիևը, ով 1969թ. ի վեր, դառնալով Ադրբեջանի Կոմունիստական կուսակցության առաջնորդ, գրեթե առանց դադարի, կառավարում էր երկիրը, իսկ 1995թ. ընդունված Սահմանադրությունը վերջինիս օժտել էր դատական, օրենսդիր և գործադիր իշխանությունների նկատմամբ վերահսկողություն իրականացնելու լիազորություններով: 2002 և 2003թթ. գնալով ակնհայտ էր դառնում, որ Հեյդար Ալիևը պատրաստվում է շարունակել իր նախագահությունը, իսկ շատերն էլ համոզված էին, որ Հեյդար Ալիևը, առողջական խնդիրների հետ կապված, ցանկանում է իշխանությունը «փոխանցել» որդուն՝ վարչապետ Իլհամ Ալիևին: Դա էր վկայում նաև 2002 թվին արված սահմանադրական փոփո-

[1] Europa Publications Limited (1998): Eastern Europe and the Commonwealth of Independent States: Routledge: էջ 154: «Elections & Appointments – Human Rights Council»: United Nations: «Azerbaijan: Membership of international groupings/ organisations»: British Foreign & Commonwealth Office: «The non-alignedengagement»: The Jakarta Post: https://www.thejakartapost.com/news/2011/05/24/ the-non-aligned-engagement.html,

[2] «Azerbaijan: Membership of international groupings/organisations»: British Foreign & Commonwealth Office:

[3] **Мамедов Ф.** Культурология. Баку, 2002. С. 7-14.

խությունը, որի համաձայն նախագահի հրաժարականի կամ անգործունակ դառնալու դեպքում նախագահի լիազորությունները անցնում են վարչապետին: 2003թ. Ադրբեջանում անցկացվեցին նախագահական ընտրություններ, որտեղ ինչպես ենթադրվում էր, հաղթանակ տարավ վարչապետ Իլհամ Ալիևը:

Հեյդար Ալիևը հատուկ ավանդ ունի ադրբեջանական ներկայիս քաղաքական մշակույթի ձևավորման գործում. նա իր ջանքերն ուղղել էր ադրբեջանական հասարակությունում ձևավորելու քաղաքական մշակույթ՝ հիմնված ազգային արժեքների և արևմտյան լավագույն փորձի վրա: Ուստի, Ադրբեջանի հանրապետության քաղաքական համակարգը կարելի է բնորոշել որպես ազգայինի և արտազգայինի, արևելքի և արևմուտքի միաձուլման հետաքրքիր համադրություն:

Ադրբեջանի Հանրապետության քաղաքական մշակույթի կարևորագույն բաղկացուցիչներից է սոցիալականացման գործընթացը: Քաղաքական սոցիալականացման վերլուծության ժամանակ կարևոր է ուշադրություն դարձնել անհատի քաղաքական հայացքների և քաղաքական վարքագծի վրա ազդող իրադարձություններին, ինստիտուտներին և գործակալներին: Դրանք հիմնականում բաժանվում են երկու խմբի՝ քաղաքական (քաղաքական ինստիտուտներ, քաղաքական իրադարձություններ, քաղաքական կազմակերպություններ և այլն) և ոչ քաղաքական (ընտանիք, դպրոց, աշխատանք, եկեղեցի, մշակույթ և այլն): Ըստ Ֆ. Վոսբյորնի՝ քաղաքական սոցիալականացման այս երկու մոդելները պետք է դիտարկել որպես փոխլրացնող երևույթներ[1]: Ըստ էության, Վոսբյորնը առաջարկում է քաղաքական սոցիալականացման փոխազդող մոդելը, որտեղ անհատի կյանքի փուլերը (մանկություն, պատանեկություն, հասուն տարիք) և սոցիալականացման գործակալները (ընտանիք, դպրոց, աշխատանք, եկեղեցի, մշակույթ, ԶԼՄ և այլն) փոխլրացնում են միմյանց և փոխգործակցում են միմյանց հետ:

Ադրբեջանի Հանրապետությունում քաղաքական մշակույթի ձևավորման և զարգացման, ինչպես նաև քաղաքական սոցիալականացման գործընթացի վրա անմիջական ազդեցություն ունի ԱՀ քաղաքական էլիտան և նրա կայացրած որոշումները: Ադրբեջանում պետության անկախության սկզբնական շրջանում քաղաքական էլիտաները հաճախակի էին փոփոխվում: Առաջին նախագահ Այազ Մութալիբովի նախագահությունը ընդամենը վեց ամիս տևեց, հաջորդ նախագահը՝ Աբուլֆազ Էլչիբեյը, համեմատաբար երկար նախագահեց՝ մեկ տարուց մի փոքր ավելի:

[1] **Wasburn Ph.** A life Course Model of Political Socialization. Politics and Individual. 1994, Vol. 4, M 2, p. 1- 26. 93. **Almond G.Coleman James S.** The Politics of Developing Areas. Princeton University Press, NJ., 1960, p. 31. 63

Այս նախագահների կարճաժամկետ կառավարման պատճառները հիմնականում կապված էին երկրի սոցիալ-տնտեսական ծանր դրության հետ: Այս երկու նախագահների օրոք էլ ընթանում էր պատերազմ, որը շատ ծանր կորուստներ էր պատճառում Ադրբեջանին:

1993թ. համաժողովրդական ընտրությունների արդյունքում Հ. Ալիևը գալիս է իշխանության գլուխ և մեծ դժվարությամբ կարողանում հանդարտեցնել քաղաքական դրությունը երկրում:

Ադրբեջանի ներկա ավտորիտար քաղաքական մշակույթը հիմնադրվեց հենց Հ. Ալիևի կողմից, ով, փաստորեն, Ադրբեջանը ղեկավարել է երկու անգամ՝ ԽՍՀՄ ժամանակշրջանում (1969-1982 թթ.), ապա անկախության շրջանում՝ 1993-2003թթ.: Հ. Ալիևը ակտիվորեն <<առաջ էր տանում>> որդուն՝ Իլհամ Ալիևին. 1994թ. նա նշանակվում է <<SOCAR>> նավթային ընկերության առաջին փոխնախագահ: 1995 և 2000թթ., վայելելով հոր հեղինակությունը, Իլհամ Ալիևը ընտրվեց Ադրբեջանի Մեջլիսի պատգամավոր[1]: 1999 թ. Իլհամ Ալիևը ընտրվում է իշխող կուսակցության նախագահի տեղակալ[2]: 2003թ. օգոստոսին, քանի որ Հեյդար Ալիևի առողջական վիճակը ծանր էր, վերջինիս հորդորով Ադրբեջանի Պառլամենտը երկրի վարչապետ նշանակեց Իլհամ Ալիևին: Այս քայլը ամենևին պատահական չէր, քանզի 2002թ. Հեյդար Ալիևը ձեռնարկել էր սահմանադրական փոփոխություններ: 2003թ. հոկտեմբերի 15-ին մեծաթիվ ընտրախախտումների գնով Իլհամ Ալիևը դառնում է Ադրբեջանի նախագահ: Ալիև կրտսերը, շարունակելով հոր ավտորիտար քաղաքականությունը, սկսում է խթանել վերջինիս անձի պաշտամունքը: Հեյդար Ալիևը սկսվում է ներկայացվել իբրև անկախ Ադրբեջանի հիմնադիր, իսկ նրա գործերն այդ երկրում անքննելի են համարվում: Շատ հաճախ Ադրբեջանի անկախության շրջանի ժամանակագրությանը անդրադառնալիս պետական քարոզչամեքենան փորձում է մոռացնել տալ Ադրբեջանի առաջին երկու նախագահների կառավարման տարիները: 1993թ. Հ. Ալիևի վերադարձի օրը Բաքու նշվում է որպես պաշտոնական տոն՝ «Ազգային փրկության օր»[3]:

Ի. Ալիևի նախագահության շրջանում առավել ամրապնդվեց նրա հոր կողմից ստեղծված քաղաքական մշակույթի և սոցիալականացման համակարգը, կառավարման և ֆիանանսատնտեսական լծակներն առավել կենտրոնացվեցին, սաստկացան ընդդիմադիրների ու այլախոհների

[1] 103103 Տե՛ս Президент Азербайджана Гейдар Алиев пошел путем Бориса Ельцина и назначил преемника своего сына Ильхама, https://www.kommers ant.ru/doc/402862

[2] 104104 Տե՛ս Президент Азербайджана Гейдар Алиев пошел путем Бориса Ельцина и назначил преемника своего сына Ильхама, https://www.kommer sant.ru/doc/402862

[3] Բացի այդ Մայիսի 10-ը Հ. Ալիևի ծննդյան օրն է:

բռնաճնշումներն ու ձերբակալությունները, համատարած դարձան մարդու հիմնարար իրավունքի կոպտագույն խախտումները:

ԱՀ ավտոկրատական/ավտորիտար ու կոռումպացված քաղաքատնտեսական համակարգի հիմքը կլանաօլիգարխիկ «էլիտան» է: Կլանները միմյանց հետ շաղկապված են ընտանեկան կապերով, պետական/հասարական և տնտեսական հարաբերություններով և մշտապես գտնվում են մրցակցության մեջ: Երկրի քաղաքական և տնտեսական լծակները և ազդեցության գոտիները բաժանված են մոտ 10 խոշոր ընտանեկան/տարածաշրջանային և օլիգարխիկ կլանների միջև, որոնցից ամենախոշորն ու ազդեցիկն, իհարկե, Ալիևների ընտանիքն է կամ «նախիջևանցիների» (Naxçıvanlı) կլանը:

ԱՀ քաղաքական սոցիալականացման վրա բացասաբար էր ազդում հատկապես քաղաքական բռնաճնշումների քաղաքականությունը: Ադրբեջանի իշխանությունների կողմից բռնաճնշումների էին ենթարկվում մասնավորապես հետևյալ թիրախային խմբերը՝ ընդդիմադիր քաղաքական գործիչներ, անկախ լրագրողներ, իրավապաշտպաններ՝ պայքարելով հանուն ազատության, մարդու իրավունքների, խաղաղության ու արդարության, իշխող էլիտայի իրավախախտումների դեմ պայքարող անհատներ, ինչպես նաև ազգային փոքրամասնությունների ներկայացուցիչներ: Նրանց նկատմամբ ԱՀ դատական մարմինների կողմից գրեթե միշտ կայացվել են շինծու մեղադրանքների հիման վրա դատավճիռներ: Մարդու իրավունքների խախտումների դեպքերն ավելի հաճախակի են դարձել և առավել համակարգված բնույթ են ստացել Ի. Ալիևի իշխանության տարիներին: Այն հիմնականում պայմանավորված է Ադրբեջանում ձևավորվող (Արևմուտքի և իրավապաշտպան միջազգային կազմակերպությունների աջացկությունը վայելող) հասարական կազմակերպությունների ու անկախ լրագրողների գործունեությամբ և տեղեկատվական տեխնոլոգիաների զարգացմամբ, ինչը դժվարացրել է իշխանությունների կողմից մարդու իրավունքների խախտումների միջադեպերն անձայն փակելու քաղաքականությունը:

ԶԼՄ-ները[1], որոնք քաղաքական սոցիալականացման կարևորագույն դերակատարներն են, շարունակում են մնալ իշխանությունների խիստ վերահսկողության ներքո: Անկախ լրագրողները ենթարկվում են հետապնդումների և բռնաճնշումների: Մի շարք ՀԿ-ներ չեն կարողանում վերսկսել իրենց աշխատանքը ակտիվների սառեցումից և անդամների նկատմամբ իրականացված ոտնձգություններից հետո: Ոստիկանությունը շարունակում է կոպիտ և անհամաչափ ուժ կիրառել խաղաղ ցուցա-

[1] Ի. Ալիևը արտահերթ ընտրություններ է անցկացնում, http://newsbook.am /?p=116826 &l=am 85

բարների նկատմամբ: Իրավապահ մարմիններն անպատժելիորեն շարունակում են խոշտանգումներ իրականացնել ձերբակալվածների նկատմամբ:

Ներկա ադրբեջանական պետության վարած քաղաքականության առանձնահատկություններից մեկը հասարակական գիտակցության մեջ «թշնամի հայի» կերպարի ձևավորումը և պահպանումն է: Տարբեր հասարակություններում ուրիշի նկատմամբ թշնամությունը համարվում էր բնական վիճակ, իսկ պատերազմը՝ խաղաղության պայմանավորվածության բացակայության պարագայում այլ խմբերի հետ հարաբերման միակ ձևը[1]: Վաճառականության և միջազգային հարաբերությունների նոր ձևերի զարգացման հետ առաջ են գալիս թշնամու կերպարի առավել բարդ ձևակերպումներ: Ազգային և դասակարգային գաղափարախոսությունների ձևավորման արդյունքում ձևավորվում է «ազգի թշնամի» եզրույթը՝ որպես ազգային նույնականացման և զանգվածային համախմբման մեթոդ: Յուրաքանչյուր հասարակության մեջ ինքնության ձևավորման հիմքում ընկած են երկու խումբ գործոններ. առաջինը՝ կողմնորոշումներն, արժեքները, նորմերն են, որոնց շուրջ հասարակությունը համախմբվում է, երկրորդը՝«ուրիշի» կերպարը:

Հ. Մարկուզեն գտնում է, որ թշնամու կերպարն իրականացնում է մոբիլիզացիոն գործառույթ, ինչը նպաստում է հասարակության վերահսկելիությանը. «Թշնամու դեմ մոբիլիզացիան գործում է որպես արտադրողականության և աշխատանքային զբաղվածության խթան՝ այդ միջոցով ապահովելով կյանքի բարձր մակարդակը: Այս ամենը նպաստում է վերահսկողությանը, այդ կայունությունը ժամանակավոր բնույթ է կրում, քանի որ չի դիպչում կոնֆլիկտի հիմքերին»[2]: Կոնֆլիկտի առկայության պայմաններում թշնամու կերպարը դեհումանիզացվում է, վերածվում է ոչնչի, որն իրավունք չունի ապրել: Այս ամենի արդյունքում լեգիտիմացվում է բռնությունը թշնամու նկատմամբ:

Ընդհանրացնելով վերը նշված տեսական մոտեցումները՝ տեսնում ենք, որ ԶԼՄ-ներում ձևավորվող թշնամու կերպարն իրականացնում է ինքնության պահպանման, մոբիլիզացիայի, վերահսկողության գործառույթներ, մինչդեռ հարցն այն է, թե փաստացի ոչ պատերազմական իրավիճակում ինչին են այս գործառույթները ծառայեցվում: Ադրբեջանական մեդիա-տեքստերի որակական ուսումնասիրությունը թույլ է տալիս ենթադրել, որ ադրբեջանական իշխանությունն, անընդհատ մեդիայում հղում կատարելով թշնամի հային, տագնապի ու լարվածության մթնոլորտում է պահում ադրբեջանական հասարակությանը՝ այն դարձնելով ա-

[1] **Зиммель Г.,** Избранное, пер. с нем. в 2 томах, т. 2, Созерцание жизни, М., 1996.

[2] **Герберт Маркузе,** «Одномерный человек», գրքի էլեկտրոնային տարբերակ, էջ 32:

ռավել վերահսկելի: Այս ամենն ամրապնդելու համար մեդիա-տեքստերում հակադրության մեջ են դրվում հայերն ու ադրբեջանցիները: Հայերը, ի տարբերություն ադրբեջանցիների, հանդես են գալիս որպես հնարավոր բոլոր բացասական հատկանիշների կրողները: Բացառվում է որևէ ընդհանրություն հայի և ադրբեջանցիների միջև, իսկ սա կարող է հանգեցնել քսենոֆոբիայի ու տարածաշրջանում ընդհանուր համակեցության անհնարինության, ինչը պայթյունավտանգ է երկու երկրների համար: Տպավորություն է ստեղծվում, որ ադրբեջանական ԶԼՄ-ների հիմնական գործառույթը հայի «անմարդկային էությունը» և «հանցավոր պլանները» դիմակազերծելն է: Արդյունքում, հայի նկատմամբ իրագործված յուրաքանչյուր բացասական գործողություն, նույնիսկ ֆիզիկական հալածանքները արդարացվում են: Ադրբեջանական մեդիայում «թշնամի հայը», մի կողմից ներկայացվում է որպես թույլ, անզոր, որին հեշտությամբ ցանկության դեպքում կարելի է վերացնել, միևնույն ժամանակ մյուս կողմից խոսվում է ահաբեկիչ, ադրբեջանցիների նկատմամբ «դարերով տարբեր բռնություններ իրականացնող հայի» մասին: Ադրբեջանական քարոզչության ոչ տրամաբանվածությանն ու իռացիոնալության դրսևորումներին անդրադարձել են նաև հայ հետազոտողները: Օրինակ, հ.գ.թ. Ս.Մանուսյանը նշում է տեղեկատվական նյութերում առկա ավելորդ հուզականության, իմպուլսիվության, հայերի ենթադրվող խոցելի կողմերի ներկայացումը քարոզողի ինքնաներկայացման հետ յուրովի սերտաճած լինելու մասին[1]:

ԶԼՄ-ում թշնամի հայի կերպարը ստանում է հետևյալ բացասական բնութագրիչները՝ «фашисты, террористы, бандиты, убийцы, головорезы, варвары, националисты, дезертиры, шовинисты, агрессоры, захватчики, преступники, оккупанты, палачи, лжеци, нелюди, вероломные соседи:» Հայի կերպարի չեզոք երանգավորմամբ բնութագրիչներ հանդիպում են հազվադեպ, երբեմն՝ զուտ լրատվական հոդվածներում, իսկ դրական բնութագրիչներն իսպառ բացակայում են: Հասարակության վրա թշնամու կերպարի բացասական ազդեցությունները երևում են հոդվածներն ընթերցողների առցանց մեկնաբանություններից: Դրանցում կարելի է հանդիպել այսպիսի ձևակերպումների՝ «Вот негодяи, вот подонки», «Когда ж армяне получат по заслугам за все, что сделали с нами», «Армяшек», «Армянгутанг», «шакалы», առկա են նաև կրոնական հիմքով մեկնաբանություններ. «...армяне осквернялн память 12 Апостолов Иисуса Христа.

[1] **Սոնա Մանուսյան,** «Ադրբեջանի հակահայ քարոզչության յուրահատուկ դրությունը», Գլոբուս «Ազգային անվտանգություն», թիվ 5, 2010, http://norava nk.am/arm/articles/detail .php?ELEMENT_ID=5055&sphrase_id=46246

Уничтожив армян, защищаем и святость памяти Апостолов»[1]: Այս ամենը վկայում է նրա մասին, որ որքան ավելի հաճախ է ադրբեջանական հասարակությունը տարբեր աղբյուրներից հաղորդվող նույնատիպ քարոզչական տեղեկատվություն ստանում, այնքան ավելի մեծանում է վտանգը, որ ժամանակի ընթացքում կկորցնի քննադատաբար վերաբերվելու ունակությունը և, վերջիվերջո, դրանք կսկսեն ընկալվել որպես անվիճելի փաստեր: Իրավիճակն առավել սրում է անձնական շփումների բացակայությունը, ինչը հնարավորություն կտար երկու հասարակությունների անդամներին սեփական փորձով ճանաչել միմյանց: Ադրբեջանական հասարակությունում ամրապնդելու համար հակահայկական տրամադրվածություններն՝ ԶԼՄ-ում շարունակաբար նկարագրվում են հայերի կողմից իրականացված թվացյալ բռնությունները[2]:

Հասարակության գիտակցության մեջ հայատյացությունն ամրապնդելու նպատակով ադրբեջանական մամուլի շահարկման առարկա են դառնում Հայաստանում գաղափարականացված հասկացությունները: Դրանք օգտագործվում են համատեքստից կտրված, իմաստափոխված տարբերակով: Օրինակ, «ծովից ծով Հայաստան» պատմական հասկացությունը ներկայացվում է ժամանակակից համատեքստում, որպես «սպառնալիք» Ադրբեջանի, ինչպես նաև տարածաշրջանի մյուս երկրների տարածքային ամբողջականությանը: Այս համատեքստում ներկայացվում է նաև ԼՂՀ կոնֆլիկտը՝ որպես «ծովից ծով Հայաստան» ստեղծելուն ուղղված քայլերից մեկը. «...начатые в 1988 году под лозунгом "Армения от моря до моря", привели к разрушению азербайджанских городов и сел в Нагорном Карабахе, изгнанию сотен тысяч азербайджанцев со своих исторических земель...»[3] :

Ադրբեջանական մեդիայի հակահայկական պրոպագանդան նաև ներքին խնդիրները երկրորդ պլան մղելու նպատակ ունի. սպառնացող այս իրավիճակում Ադրբեջանի ներքին խնդիրները նման կերպ կոծկվում են, տպավորություն է ստեղծվում, թե ադրբեջանական հասարակությունը չունի ոչ մի այլ խնդիր արտաքին վտանգից բացի:

Ամփոփելով կարելի է եզրակացնել, որ Ադրբեջանում ներկայիս ավտորիտար քաղաքական մշակույթը հաստատվել է Հեյդար Ալիևի օրոք և ավելի խորացել Իլհամ Ալիևի նախագահության տարիներին. Ադրբեջա-

[1] Նման մեկնաբանություններ հաճախ կարելի է հանդիպել ԼՂՀ սահմանում տեղի ունեցող դեպքերի լուսաբանումների տակ, օրինակ՝ «Бои в Карабахе. Армянские ВС несут большие потери», http://news.day.az/politics/ 573044.html

[2] «Мартовский геноцид азербайджанцев. Как это было», http//news.day.az/ politics/323998 .html

[3] «Великая Армения» - рецепт национального самоубийства http://1news.az/ authors/oped/ 20150403012200777.html

նին չեն հուզում ո՛չ միջազգային կազմակերպությունների, ո՛չ առաջադեմ հանրության քննադատությունները:

Կարող ենք նաև փաստել, ելնելով վերոնշյալից, որ թշնամի հայի կերպարի ձևավորմանն ուղղված ադրբեջանական ագրեսիվ քարոզչությունը վտանգավոր է նաև սեփական հասարակության վրա բացասական ազդեցությամբ, մյուս կողմից՝ այն անհնարին է դարձնում Ադրբեջանի և Հայաստանի ընդհանուր տարածաշրջանում համագոյակցության գաղափարը և բացառում փոխհամագործակցությունը:

Ներկայումս Ադրբեջանի Հանրապետության ներքաղաքական խնդիրները վկայում են, որ ԱՀ պետական կարգի առջև ծառացած են բազում մարտահրավերներ, որոնց համարժեք պատասխանելու և դրանք հաղթահարելու համար Ադրբեջանի կառավարման համակարգը հարկավոր է արդիականացնել՝ ժողովրդավարական արժեքներին և սկզբունքներին համապատասխան:

Мартин Агаджанян, Особенности политической культуры Азербайджана в контексте формирование образ врага - В данной работе представлены тенденции развития политической культуры Азербайджанской Республики за последние три десятилетия, особое внимание уделено шагам, предпринятым для формирования образа врага в азербайджанском обществе. Политическая культура является неотъемлемой основой нормального функционирования каждого государства; Развивающаяся политическая культура в Азербайджане становится все более решающим фактором в формировании имиджа Азербайджана, влияя на функционирование политической системы этого государства и его основных институтов, процесс принятия политических решений, а также восприятие политических событий различными слоями населения. Предпринята попытка представить образ армянского врага, сформировавшегося в Азербайджане, а также аргументы в его пользу.

Martin Aghajanyan, Features of the Political Culture of Azerbaijan in the Context of the Formation of the Image of the Enemy - This paper presents the trends of development of the political culture of the Republic of Azerbaijan over the past three decades, mainly focusing on the steps taken to form the image of the enemy in Azerbaijani society. Political culture is an integral basis for the normal functioning of each state; The developing political culture in Azerbaijan is becoming an increasingly decisive factor in shaping the image of Azerbaijan, influencing the functioning of the political system of this state and its main institutions, the process of making political decisions, as well as the

perception of political events by various segments of the population. An attempt has been made to present the image of the Armenian enemy that has formed in Azerbaijan, as well as arguments in favor of this.

ԱԶԳԱՅԻՆ ԱՐԺԵՀԱՄԱԿԱՐԳ ԵՎ ՏՆՏԵՍՈՒԹՅՈՒՆ[1]

ԱՐՄԵՆ ՃՈՒՂՈՒՐՅԱՆ, ՆՈՆՆԱ ԽԱՉԱՏՐՅԱՆ

Բանալի բառեր - ազգային հարստություն, ազգային արժեհամակարգ, տնտեսական աճ, գործոնային վերլուծություն, տնտեսական բարեկեցություն, սահմանադրականություն:

Հայ ժողովուրդը միշտ էլ աշխարհին ներկայացել է իր ստեղծարար կարողություններով, ձեռներեցական արհեստավարժությամբ, հաջողակ գործարարի համբավով: Սակայն, ի հակառակ դրան, մոնո էթնիկ կազմով Հայաստանը, որտեղ բնակչության 98%-ը հայեր են, անկախացումից ի վեր չի կարողանում տնտեսական առաջընթաց դրսևորել, և այն էլ դեպքում, երբ հայերը իրենց հայրենիքից դուրս հաջողակ ձեռնարկատիրական գործունեություն են ծավալում: Նման իրավիճակը պատճառաբանվում է երկրում չհայտարարված պատերազմով, տնտեսական շրջափակումով, խորհրդային կայսրության շուկաների կորստով ու տասնամյակների ընթացքում ձևավորված նախկին գործարար կապերի խզումով: Սակայն, դրան զուգահեռ, ոչ միշտ է հաշվի առնվում հայերի ազգային արժեհամակարգի ազդեցությունը Հայաստանի տնտեսության զարգացման վրա, որը մեր կարծիքով բավական ազդեցիկ գործոն է և որոշ դեպքերում անգամ խոչընդոտ՝ երկրի տնտեսական բարգավաճման ճանապարհին: Հոդվածում քննարկվում է Հայաստանի տնտեսության հնարավորոր զարգացումների վրա ազգային արժեհամակարգի ազդեցության վարկածը:

Ինչն է խանգարում մեր տնտեսական հզորացմանը

Դասական տնտեսագիտությունը ազգերի սոցիալ-տնտեսական զարգացումը հիմնականում փոխկապակցում է երկրի աշխարհագրական նպաստավոր դիրքով, օգտակար հանածոների առկայության, կուտակված ֆիզիկական և ֆինանսական ակտիվների, ձևավորված մարդկային կապիտալի գործոնների հետ: Եվ համոզմունք է հայտնվում, որ ազգերի բարգավաճումը եթե նախորդ դարաշրջաններում պայմանավորվում էր

[1] Սույն բավական արժեքավոր և հիմնավորված հայեցակարգերով հոդվածը տպագրում ենք ոչ միայն գիտական արժեքի, այլև քննարկման ակնկալիքով, պատրաստ հանդեսի էջերում տեղ հատկացնել նրան առնչվող վերլուծությունների/խմբ./:

տնօրինվող տնտեսական ռեսուրսների պաշարով, ապա ներկայումս այս հարցում որոշիչ դերակատարում է ձեռք բերում կուտակված մարդկային կապիտալը: [1]Իսկ կուտակված մարդկային կապիտալի առումով Հայաստանի Հանրապետությունը նպաստավոր դիրքեր է գրավում իր ազգային հարստությունը ներկայացման համատեքստում (տես աղյուսակ 1):

Տնտեսագիտության պրակտիկայում մշակված և ներկայումս կիրառվում են մակրոտնտեսական ցուցանիշներ, որոնց մի մասով չափվում է երկրի տնտեսական զարգացման աճը (համախառն ազգային արդյունք, համախառան ներքին արդյունք, ազգային զուտ եկամուտ և այլն), իսկ մյուս մասով՝ պետության ազային հարստությունը: Ընդ որում, առավել գործածական են տնտեսական աճը արձանագրող ցուցանիշները, որոնք շարունակաբար ներկայացվում են վիճակագարական հաշվետվություններում: Իսկ ազգային հարստության ցուցանիշը գործնականում իր լայն կիրառումը չի գտնում, որն էլ որոշակիորեն քողարկում է երկրի տնտեսական առաջընթացի իրական պատկերը: [2]

Այսպես, եթե հետևելու լինենք վիճակագրությանը, ապա նորանկախ Հայաստանի Հանրապետության գրեթե բոլոր տարիներին, բացառությամբ համաշխարհային ֆինանսատնտեսական ճգնաժամի ժամանակահատվածի, արձանագրվել է տնտեսական աճ, սակայն դրան զուգահեռ, դեռևս երկրում այդպես էլ չի գրանցվել ազգաբնակչության տնտեսական բարեկեցության վերելք, առավել ևս, ազգային հարստության արժեքային շրջանակի ընդլայնում: Ավելին, երկիրը շարունակաբար մեծացնում է իր արտաքին տնտեսական պարտքը, կրելով աղքատության մակարդակի ծանր բեռը (շուրջ 25%), չի դադարում արտագաղթը, այդպես էլ տեղ չեն հասնում արտաքին նեդրումները, և արդյունքում տեղի չի ունենում ազգային հարստության աճ:

Առկա վիճակագրությունը փաստում է, որ Հայաստանում բնակչության միգրացիոն հաշվեկշիռը տարիներ շարունակ բացասական է: Անկախության տարիների ընթացքում, բացառությամբ 2004-2006 թթ., տարեկան կտրվածքով հանրապետությունից մեկնողների նկատմամբ վերադարձողների թիվն ավելի փոքր է եղել, իսկ 2010 թ. սկսած, ամեն տարի երկիրը լքել է միջինը 43 հազար մարդ: Ընդհանուր առմամբ, 1992-1997 թթ. երկիրը լքել է 586800 մարդ, 1998-2007 թթ.՝ 129300 մարդ, իսկ 2008 թ.-ից

[1] **Acemoglu D. and Robinson J.,** Persistence of Power, Elites and Institutions, American Economic Review, 98 (1), 2009, pp. 121-124.

[2] **Долятовский В. А.** Кросс- культурный менеджмент – инструмент организации кросс культурного взаимодействия, //Экономические науки, https://cyberleninka.ru/article/n/kross-kulturnyy-menedzhment-instrument-or ganizatsii-kross-kulturnogo-vzaimodeystviya

մինչև 2016 թվականի հունվարի 1-ը՝ 307600 մարդ: Անկախացումից ի վեր ավելի քան մեկ միլիոն ՀՀ քաղաքացի դարձել է էմիգրանտ:[1]

Եվ ինչպես է ստացվում, որ հայրենիքից դուրս, օտարության մեջ, հայ գործարարները կարողանում է հասնել տնտեսական լուրջ հաջողությունների, իսկ Հայաստանում դժվարանում են տնտեսական ակտիվություն դրսևորել և հաջողել: Եվ դա է պատճառը, որ միջազգային ասպարեզում հայկական ազդեցության տարածումը մեզանում, որպես կանոն, ընկալվում է ընդամենը հայազգի գործարարների նշանակալից ձեռքբերումներ, և գրեթե չի դիտարկվում Հայաստանի հանրության ենթատեքստում:

Աղյուսակ 1[2] Բնակչության մեկ շնչի հաշվով ԱՄՆ դոլարով գնահատված ազգային հարստության բաղադրիչների մեծությունը և կառուցվածքը (2014թ. տվյալներով)

Երկրներ	Ազգային հարստություն	Արտադրված կապիտալ	Բնական կապիտալ	Մարդկային կապիտալ	Զուտ արտաքին ակտիվներ	Բնակչության թվաքանակ
Հայաստան	52894	15451	12702	27329	-2588	3006154
	100.0	29.2	24.0	51.7	-4.9	
Ադրբեջան	85341	20061	45935	11961	7384	9535079
	100.0	23.5	53.8	14.0	8.7	
Վրաստան	44327	20415	7344	21251	-4682	3727000
	100.0	46.1	16.6	47.9	-10.6	

[1] **Մարզպանյան Հ., Մարկոսյան Ռ,** Միգրացիայի ռիսկերը և մարդկային կապիտալի վերատադրությունը, ԵՊՀ հրատարակչություն, 2016թ., էջ 8

[2] **Մարկոսյան Ա., , Մաթևոսյան Է.,** Ազգային հարստություն ստեղծելու տնտեսական ներուժը, “21-րդ դար”, թիվ 4, 2018 թ., էջ 52

Այս առումով, մասնագիտական գրականությունում կարծիք է հայտնվում, որ …չնայած վաղ շրջանի պետական ավանդույթներին և հարուստ մշակութային ժառանգությանը՝ նորանկախ Հայաստանում առկա է աշխարհի ուժեղների հետ մրցելու անկարողության կամ աշխարհաքաղաքական շահերի օբյեկտ լինելու որոշակի գիտակցություն, ինչը հատուկ է հիմնականում գաղութատիրության համը ճաշակած երկրներին և հատկապես Մերձավոր Արևելքին: Այս մտածողության հիմքում դրված է հետևյալ մոտեցումը. «Գերտերությունները իշխում են մեզ և ամեն ինչ կախված է նրանցից»[1]:

Ավելին, չվստահելով հայրենքին, ազգային կապիտալը շարունակաբար փախուստի է դիմում Հայաստանի Հանրապետությունից: Ըստ վերլուծաբանների, այն չի կարողանում իրեն անվտանգ զգալ հայերինքում օրենքների անկատարության, դատական համակարգի ոչ անկախության, որոշ առումներով՝ նաև բիզնեսի անպաշտպանվածության պատճառով:[2] Սակայն մեր կարծիքով, ի լրումն վերը թվարկած գործոնների, Հայաստանի տնտեսական բարգավաճման ճանապարհին լուրջ խոչընդոտ է հանդիսանում ձևավորված ազգային արժեհամակարգը, որը պարզապես հայերին զրկում է հայրենանվեր տնտեսական գործունեություն ծավալելու հնարավորությունից:

Ինչպես է բնորոշվում հայրենանվեր տնտեսավարումը

Տեսության մեջ գործածական չի համարվում “հայրենանվեր տնտեսվարում” եզրույթը, սակայն ընդհանուր գծերով, այն կարելի է բնութագրել որպես տնտեսական գործընթաց, թիրախավորված հայրենիքի տնտեսության զարգացմանը: Գործնականում, որպես այդ գործընթացի մասնավոր դրսևորումներ կարող են ներկայանալ ազգաբնակչության կողմից շուկայից հայրենական արտադրության ապրանքատեսակների ձեռքբերումների ձգտումը և օտարերկրյա արտադրանքի մերժումը, հայրենական ներդրողներին պետության կողմից արտոնությունների տրամադրումը, խոշոր գործարարների կողմից տնտեսության զարգացմանը միտված համազգային հիմնադրամներին տուրքերի վճարումները և այլն: Սակայն, մեր կարծիքով, հայրենանվեր տնտեսավարման առանցքային բաղադրիչը հանրության կողմից համազգային շահի գիտակցումն է և նվիրաբար դրան սպասակումը: Այս դեպքում արդեն, յուրաքանչանչյուր քաղաքացու ենթագիտակցության մեջ, անձնային շահից զատ, արմատա-

[1] **Սողոմոնյան Վ.,** Հայկական ինքնությունն ու եվրապական արժեհամակարգը, //http://diskurs.am/2013/08/109/

[2] **Խաչատրյան Ն.,** Կապիտալի փախուստի պատմական ընթացքը և կանխարգելման ուղիները ՀՀ-ում, //Պատմություն և քաղաքականություն, #1(2), 2019. էջ 147

վորվում է հայրենական տնտեսության շահին ծառայելը, որը հզոր և խթանիչ գործոն է հանդիսանում սեփական հայրենիքի տնտեսական առաջընթացի ճանապարհին:

“Հայրենանվեր տնտեսվարման” համակարգային կիրառման ցայտուն օրինակը դրսևորվեց Խորհրդային Միությունում, որտեղ տնտեսական առաջընթացի շարժիչ ուժը կոմունիստական քարոզն էր, որն անմիջականորոն մեխվում էր յուրաքանչյուր քաղաքացու ենթագիտակցությունում, ստիպելով նրան ընդգծված շահախնդրություն ցուցաբերել խորհրդային կայսրության տնտեական բարգավաճման համար, երկրորդային, անգամ որոշ տարիներին վտանգավոր համարելով մասնավոր շահը: Այս պարագայում, նույնիսկ մասնավոր սեփականության շահախնդրության արգելանքը և տնտեսավարման անարդյունավետ վարչահրամայական համակարգի առկայությունը չէին խանգարում երկրի տնտեսության զարգացմանը, քանի որ տնտեսավարման գործընթացում գուցե և պարտադրված, բայց այնուամենայնիվ կոմունիստական քարոզչամեքենայի համար արդարացված և այդ արժեհամակարգին հարմարեցված, գերիշխում էր հանրային շահերին և հայրենիքին ծառայելը, որն ի վերջո հանգեցնում էր հայրենանվեր տնտեսվարման:

Անկախացումից ի վեր, երբ վերջապես իրականացավ պետություն ունենալու հայերի դարավոր երազանքը, Հայաստանի Հանրապետությունում այդպես էլ թափ չառավ հայրենանվեր տնտեսվարման գործընթացը: Կատարվեց ճիշտ հակառակը: Երկրի բարգավաճմանը լծվելու փոխարեն, հենց իր, հայ գործարարի ձեռքով, թալանվեցին տասնյակ տարիների ընթացքում կուտակված, և անկախության տարիներին սեփակաշնորհված ակտիվները, փոխանակ դրանք ի նպաստ դնելու ակտիվ գործարարության զարգացմանը: Մյուս կողմից, այդ տարիներին պետական չինովնիկները անձնային շահադիտական նկատառումներով պարզապես մսխեցին երկիր մտնող դրամաշնորհների և օգնությունների զգալի մասը, շրջանցելով հանրային շահերն ու դրանով հայրենիքին լրջագույն տնտեսական վնասներ պատճառելով:[1] Արդյունքում, երկրում կուտակված կապիտալը սկսեց իրեն առավել հարմարավետ զգալ արտասահմանում, և արտագաղթի տեմպեր հավաքեց:

Փոխարենը, երկիր ներթափանցեցին միջազգային վարկերի նշանակալից հոսքեր, որոնք սկսեցին ծառայել ոչ թե տնտեսական աճին, այլ ընդամենը կարճաժամկետ կտրվածքով մակրոտնտեսական կայունության ապահովմանը, դրանով իսկ տարեց տարի ավելացնելով ՀՀ արտաքին պետական պարտքը: Այստեղ նույնպես “հայրենանվեր տնտեսվարումը”

[1] Կապիտալի փախուստը ահագնացող չափեր է ընդունում, https://www.1in.am/2387610.html

իր դրսևորումներով հանդես չեկավ, քանի որ, իշխանությունների կողմից գերադասելի դարձավ ոչ թե տնտեսության զարգացման ուղղությամբ կառավարման առանձնակի ճիգերի գործադրումը, այլ ընդամենը պաշտոնավարման ընթացիկ ժամանակահատվածում արտաքին պարտքերի հաշվին տնտեսական կայունության ապահովումը և պարտքային աճող բեռի հաջորդիվ փոխանցումը սերունդներին, առանց մտահոգվելու, որ այդ բեռը լուրջ խոչընդոտ կարող է հանդիսանալ տնտեսության հետագա բարգավաճման ճանապարհին:

“Հայրենանվեր տնտեսվարման” պակասը դրսևորվել է նաև կազմակերպությունների և անհատ տնտեսվարողների կողմից իրենց հարկային պարտավորությունների կատարման վարքագծում: Բնականաբար, անձնային կամ մասնավոր շահերը բոլոր երկրներում և բոլոր ժամանակներում առաջացնում են մեծ կամ փոքր չափերով հարկային պարտավորություններից շրջանցումներ: Սակայն, տնտեսապես զարգացած երկրներում ազգաբնակչության կամ գործարարների կողմից գիտակցորեն, և անգամ հոժարակամ են հարկեր վճարվում՝ բումերանգի էֆեկտով սոցիալական ու տնտեսական աջակցության սպասելիքներ ունենալով պետությունից: Հայաստանյան իրականությունում, հարկերը հիմնականում դժկամությամբ են վճարվում, քանի որ պետության կողմից մասնավոր կամ անձնային շահերի սպասարկումները բավարար մակարդակի չեն, որն էլ հանգեցնում է հարկերի վերաբաշխման, խթանման և հարկագանձման արդարության խաթարումների: Ավելին, երկրում քաղաքացիական հասարակության զարգացվածության ցածր աստիճանը հանգեցնում է նրան, որ հանրությունը գրեթե անտարբեր է, թե ինչպես են ծախսվում բյուջեի ռեսուրսները և հանրային վերահսկողությունը բյուջետային ծախսերի վրա այս դեպքում գրեթե ձևական բնույթ է կրում, և չի գործում հասարակական շահախնդրությունը բյուջետային ծախսերի նկատմամբ:

Նյուս կողմից, “նորին մեծության առավելագույն շահույթի” ստացման ձգտումները հայ գործարարներին ավելի է հեռացնում “հայրենանվեր տնտեսվարումից”: Մեր իրականությունում գոնե այսօր առավել արդիական պետք է համարել, «Չպետք է ներմուծել այն, ինչը հնարավոր է երկրի ներսում արտադրել» կարգախոսը, որը ներկայումս հիմնականում շրջանցում է հայազգի ձեռներցների գործունեությունը: Ունենալով խոշոր դրամագլուխներ, նրանք իրենց գործունեությունը առավելապես ուղղորդում են շուկայական լայն պահանջարկ վայելող ապրանքների ներմուծմանը, քան հայրենիքում դրանց արտադրմանը, քանի որ վերջինս նվազ շահութաբեր է: [1] Դրանով իսկ, ազգային կապիտալը սպասարկում է

[1] Թավշյա հեղափոխությունը և կապիտալի փախուստը. https://www.aravot. am/2018/09/ 19/ 981457/

օտարների տնտեսական շահերին և չի ծառայում հայրենիքի տնտեսական իրական հատվածի զարգացմանը և երկրի ազգային հարստության ձևավորմանը:

Որոնք են ազգային արժեհամակարգի ռիսկային բաղադրիչները

Ազգային արժեհամակարգը որոշիչ դերակատարում ունի երկրի տնտեսական բարգավաճման գործընթացում: Տնտեսագետները անգամ փորձ են անում չափելի դարձնել երկրների սոցիալ-տնտեսական զարգացման և ազգերի արժեհամակարգերի փոխկապակցվածությունները, նպատակ ունենալով վերհանելու տնտեսական աճի վրա ազգային կարծարատիպերի գործոնային ազդեցությունը:[1] Այս առումով, մեր կողմից կարևորվում է հայ ժողովորդի ազգային արժեհամակարգի ազդեցության մեկնաբանումը երկրի տնտեսական զարգացումների վրա:

Ընդհանուր բնորոշումներով, ազգային արժեհամակարգը ներկայանում է որպես կոնկրետ էթնո խմբին հատուկ կարծրատիպերի համախումբ, որում փոխներգործության մեջ են գտնվում ազգին հատուկ մշակութային, հոգևոր և առանձնահատուկ վարքագծային դրսևորման սովորույթներ ու նորմեր: Այս առումով, հազարամյակների պատմություն ունեցող հայ ժողովորդը ժառանգաբար կուտակել է արժեհամակարգային մի շարք բաղադրիչներ, որոնք կարող են իրենց թե՛ դրական, և թե՛ բացասական ազդեցությունը թողնել երկրի ազգային հարստության ձևավորման վրա, ինչպիսիք են աշխատասիրությունը, ստեղծարարությունը, մրցունակ ձեռնարկատիրության կողմնորոշիչների արագ ընկալումը, կամ, դրա հետ մեկտեղ, կորպորատիվ տնտեսական շահախնդրության չընկալումը, ձեռնարկատիրական կոլեկտիվիզմի բացակայությունը, պետականամետ տնտեսավարման անհրաժեշտության չգիտակցումը և այլն:

[1] **Долятовский В. А.** Кросс - культурный менеджмент – инструмент организации кросс культурного взаимодействия, //Экономические науки, https://cyberleninka.ru/article/n/kross-kulturnyy-menedzhment-instrument-organizatsii-kross-kulturnogo-vzaimodeystviya

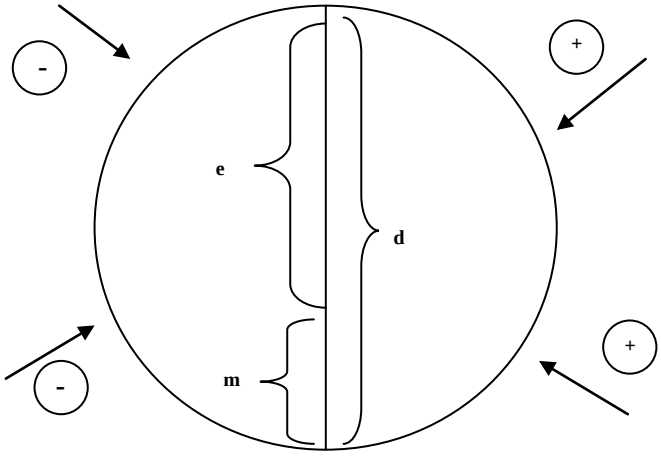

Գծապատկեր 1 Ազգային հարստության վրա էթնիկ արժեհամակարգի գործոնների ազդեցության արտապատկերումը[1]

Այսպես, եթե երկրի ազգային հարստությունը արտապատկերվի շրջանագծի տեսքով, ապա նրա տրամագիծը (d) կներկայացվի որպես ազգային հարստության ձևավորման գործոնների ներազդման չափայնության միջոց, և բնականաբար, որքան կմեծանա d-ն, այնքան կընդլայնվի ազգային հարստության աճի հնարավորությունների շրջանակը: Վերլուծաբանները տնտեսագիտական տեսանկյունից արդեն իսկ կարևորվում են, թե ինչ բաղադրիչներով է հանդես գալիս հայ ժողովրդի ազգային հարստության ձևավորման վրա ազդող գործոնների համախումբը, հաշվի առնելով երկրի աշխարհագրկան դիրքը, զարգացման պատմական ընթացքը, միջազգային շուկաներում մրցակցային հնարավորությունները, սակայն այդ համատեքստում գրեթե չի քննարկվում ազգային արժեհամակարգը, փոխարենը առաջ են քաշվում մի շարք հարցադրումներ:[2]

Ի՞նչ բնույթ ունի փոխադարձ կապը քաղաքական, տնտեսական և, այսպես կոչված, «անտեսանելի» ինստիտուտների միջև, և ինչպե՞ս պետք է դա հաշվի առնել մեր ապագայի մասին խոսելիս: Հասարակական կառույցների և ինստիտուտների հարաբերություններում ինչպե՞ս ապահովել թափանցիկությունը, արժանավարության սկզբունքները, արհեստավարժությունը, բոլորի համար միասնական կանոնները: Որո՞նք են այն ներքին խթանները, որոնք կարող են մոբիլիզացնել ազգը և հնարավոր դարձնել պատմական բեկումը: Կկարողանա՞նք արդյոք աշխարհաքաղա-

[1] Կազմվել է հեղինակների կողմից:

[2] **Վարդանյան Ռ., Ալեքյան Ն.,** Ճամփաբաժանում: Ինչպես կարող է փոքր ժողովուրդը դառնալ համաշխարհային ցանցի ազգ, 2018 թ., էջ 129

քական օբյեկտից վերածվել լիիրավ սուբյեկտի, թե՞ որպես զարգացման կողմնորոշիչներ կգերադասենք մեկուսացումն ու հարմարվողականությունը:

Մեր կողմից, որպես ազգային հարստության ձևավորման գործոնների ներազդման չափայնության ցուցանիշը (d) առաջարկվում է ներայացնել է երկու խոշոր բաղադրիչով՝ սահմանադրական (m) և էթնիկ (e): Հետևաբար, ազգային հարստության ձևավորման գործոնային վերլուծության ժամանակ նպատակահարմար ենք գտնում առաջնորդվելու d = e + m վարկածով: Եվ եթե ընդունենք, որ երկրի ազգային հարստության ձևավորման վրա առավել մեծ ազդեցություն է գործում ազգային արժեհամակարգը, քան սահմանադրական նորմերին հետևողականությունը (e > m), ապա ACB եռանկյունին իր (e) բարձրությամբ հանդես է գալիս որպես տնտեսության բարգավաճման ազգային առանձնահատկությունների ներազդման տիրույթ (տես գծապատկեր 2):

Հետևաբար, որքան մեծանում է ABC եռանկյուն մակերեսը, այնքան ուժգնանում է ազգային հարստության վրա էթնիկ արժեհամակարգի գերակայությունը սահմանադրականության գործոնի նկատմամբ: Ընդ որում, ազգային հարստության վրա էթնիկ արժեհամակարգի ազդեցության գործոնների ազդեցությունը կարող են դիտարկել և դրական, և բացասական առումներով (տես գծապատկեր 1):

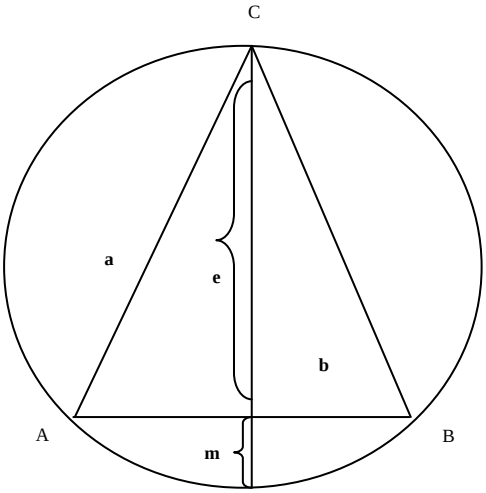

Գծապատկեր 2 Ազգային հարստության ձևավորման վրա էթնիկ արժեհամակարգի ազդեցության գերակայության համընդհանուր պատկերը[1]

[1] Կազմվել է հեղինակների կողմից:

Իսկ եթե ազգային հարստության ձևավորման վրա սահմանադրականության գործոնը իր գերակայությամբ հանդես գա արժեհամակարգային ազդեցության նկատմաբ (m > e), ապա կունենանք գործոնային ազդեցության արդեն նոր վերաբաշխում, որտեղ գերիշխող դիրք կգրավի սահմանադրականության տիրույթը, կփոքրանա ABC եռանկյան մակերեսը (տես գծապատկեր 3): Եվ որքան մեծանա m/e հարաբերակցությունը, այքնան կփոքրանա ազգային արժեհամակարգի ազդեցությունը երկրի ազգային հարստության ձևավորման վրա: Ի վերջո, եթե e գործոնը հնարավորինս ձգտի 0-ի, ապա կարելի է արձանագրել, որ երկրի տնտեսական բարգավաճման վրա ազգային արժեհամակարգի ազդեցությունը էական չէ և այստեղ դոմինանտ դիրք է գրավում սահմանադրականության ազդեցության գործոնը (տես գծապատկեր 4):

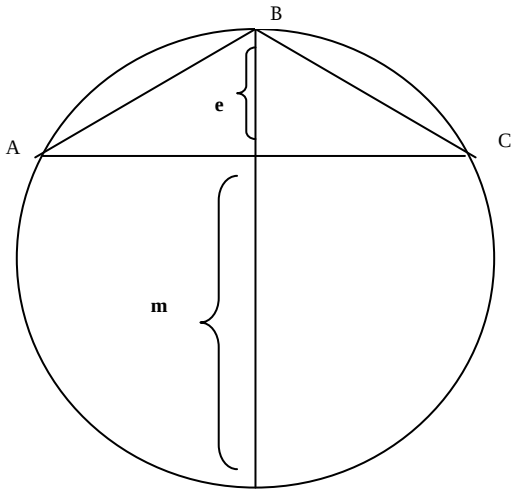

Գծապատկեր 3 Ազգային հարստության ձևավորման վրա սահմանադրականության ազդեցության գերակայության համընդհանուր պատկերը[1]

Հետևաբար, այստեղից հարց է ծագում, թե իր տնտեսական զարգացման ճանապարհին երկիրը ո՞ր դեպքում է հաջողություններ ձեռք բերում. երբ առաջնահերթ է համարում սահմանդրականության ապահվման գործոնը, թե այն առավելապես գտնվում է ազգային արժեհամակարգի ազդեցության ներքո: Կարծում ենք, որ այս հարցի պատասխանի փնտրտուքին պետք յուրահատուկ մոտեցում ցուցաբերել, հաշվի առնելով երկրում ձևավորված ազգային արժեհամակագի առանձնահատկությունները: Այսպես, Արևմտյան Եվրոպայի երկրները, որոնք ավանդաբար սահմանդա-

[1] Կազմվել է հեղինակների կողմից:

րականության նորմերի իրացման և հետևողականության միևնույն հարթության վրա էին գտնվում, և երկրորդ համաշխարհային պատերազմի ավարտին գրեթե տնտեսապես տուժել էին հավասարապես, հետագայում ունեցան տնտեսական զարգացվածության անհավասար ընթացք: Պարտված Գերմանիան, առավել արագ տեմպերով վերականգնվեց և շատ կարճ ժամանակահատվածում տնտեսապես առաջատար դիրքերում հայտնվեց նաև հենց այն պատճառով, որ մեծապես գտնվեց ազգային արժեհամակարգի դրական բաղադրիչների ազդեցության, ինչպիսիք էին գերմանական ազգի աշխատանքային կարգապահությունը, աշխատանքային խմբերի ինքնակազմակերպվածության բարձր աստիճանը, կառավարման մասնակցային ակտիվությունը, կորպորատիվ որոշումների կայացմանը աջակցումը, տնտեսապես բարգավաճ երկիր կառուցելու ազգային տեսլականը, ազգերի ընտանիքում արիական ցեղի գերիշխող դիրքեր գրավելու շարունակական ձգտումը: Ազգային արժեհամակարգի հենց այս բաղադրիչները դրականորեն ազդեցին հետպատերազմական Գերմանիայի տնտեսության արագ վերականգման և կայուն զարգացման վրա:

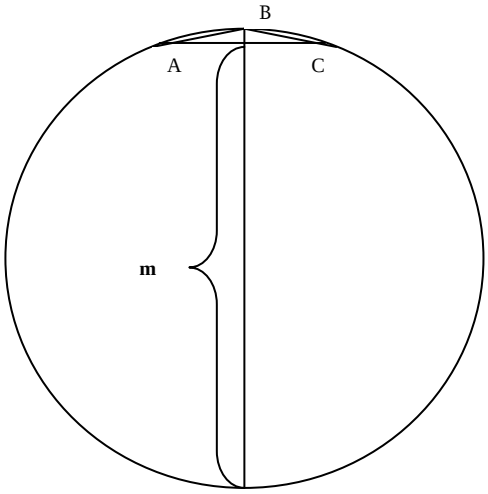

Գծապատկեր 4 Ազգային հարստության ձևավորման վրա սահմանադրականության լիարժեք ազդեցությունը[1]

Իսկ ինչպե՞ս կգնահատենք ազգային արժեհամակարգի ազդեցությունը նորանկախ Հայաստանի Հանրապետության տնտեսության զարգացման վրա: Թվում էր թե, անկախացումից հետո տնտեսության վարչա-կառավարչական կառավարման համակարգի փլուզումը և շուկայական

[1] Կազմվել է հեղինակների կողմից:

հարաբերությունների ձևավորումը, պետականությանը վերականգման հայ ժողովրդի դարավոր երազանքի իրականացումը պետք է թափ հաղորդեին երկրի տնտեսական աճին: Սակայն այդպես չեղավ, և պատճառներից մեկը հենց ազգային արժեհամակարգի որոշ բաղադրիչների բացասական ազդեցությունն էր երկրի տնտեսական ընթացքի վրա: Հանրային տնտեսական շահի նկատմամբ հայ գործարարի մասնավոր շահի գերակայության ավանդապաշտությունը հանգեցրեց նրան, որ սեփականաշնորհված կազմակերպությունների սեփականատերերը իրենց իսկ ձեռքով սկսեցին կազմալուծել ձեռնարկատիրությունը և փոշիացնել ձեռք բերված արտադրական ակտիվները, դրանք վաճառելով ու կազմաքանդելով տնտեսությունը:[1]

Դարեր շարունակ պետություն կորցրած հայ ժողովրդի արժեհամակարգի բացասական բաղադրիչներից է հանդիսանում պետականամետության համեմատաբար թույլ զգացումը, որն իր արտացոլանքն է ստանում նաև տնտեսական հարաբերություններում: Հայ գործարարի համար մերթընդմերթ գերադասելի է դառնում սեփական երկրից կապիտալի արտահանումը և ձեռնարկատիրություն ծավալելը արտերկրում, քանի որ որոշ պարագաներում վերջինս կարող է առավել շահաբեր համարել: Առաջնորդվելով այն սկզբունքով, որ “կապիտալը ոչ թե հայրենիք, այլ հարմարավետություն է ճանաչում”, հայազգի գործարարները հաճախ են իրենց նպաստը ներդնում օտար պետությունների տնտեսության զարգացմանը, շրջանցելով հայրենիքի տնտեսական շահերը: Ոչ միայն հայաստանցի գործարարների կապիտալն է հայրենիքից արտագաղթում, այլև սփյուռքահայ հաջողած գործարարների կապիտալը գրեթե չի հայրենադրաձվում Հայաստան: Եվ հիմնական պատճառը ոչ թե երկրի ներդրումային միջավայրի գրավչության պակասն է, այլ պետականամետ տնտեսավարման պակասը, որը արմատավորված է հայերի ազգային արժեհամակարգում:

Ինչպես են փոխկապակցվում ազգային արժեհամակարգը և ազգային հարստությունը

Ազգային եկամուտն ու բարեկեցությունը հիմնվում են երկրի ակտիվների կամ հարստության վրա, որոնց հաշվարկման հիմքում ընկած են տարբեր մակրոտնտեսական չափիչներ: Ըստ միջազգային չափանիշների, ազգային հարստությունը ներառում է հետևյալ չորս բաղկացուցիչները. արտադրված կապիտալ, բնական կապիտալ (պաշարներ), մարդ-

[1] 90-ականների սեփականաշնորհումն ու համատարած թալանը, https://4news. am/2019/02

կային կապիտալ և զուտ արտաքին ակտիվներ:[1] Սակայն, դրան զուգահեռ, ազգային հարստության ցուցանիշը գործնականում իր լայն կիրառումը չի գտնում և հիմնականում կիրառվում է համախառն ներքին արդյունքը, և դրանից բխող մակրոտնտեսական այլ ցուցանիշներ (ազգային զուտ եկամուտ, համախառն ազգային եկամուտ և այլն): Նշված ցուցանիշների հաշվարկման հիմնական թերությունն այն է, որ դրանք, որպես կանոն, բնութագրում են երկրի զարգացման տվյալ պահը՝ առանց ներկայացնելու սոցիալ-տնտեսական զարգացման հնարավորություններն ու ներուժը: Այս հիմնական բացը չեզոքացնում է ազգային հարստության ցուցանիշը, որը ժամանակի կոնկրետ պահի դրությամբ արժեքային ընդհանրացման է ենթարկրում երկրում բնական ռեսուրսների, ստեղծված ֆիզիկական կապիտալի, մարդկային կապիտալի ու ֆինանսական ռեսուրսների կուտակումները: Մասնագետների կարծիքով, այդ ցուցանիշի կիրառումը կարևորվում է մակրոտնտեսական կարգավորման գործընթացում, սակայն դեռևս ՀՀ Ազգային վիճակագրական ծառայությունը չի հաշվարկում այդ ցուցանիշի մեծությունը:[2]

Այսպես, Համաշխարհային բանկի տվյալներով բնակչության մեկ շնչի հաշվով ազգային հարստության ցուցանիշով Հայաստանի Հանրապետությունը նախկին Խորհրդային Միության հանրապետությունների շարքում զբաղեցնում է 10-րդ տեղը, արտադրված կապիտալի ցուցանիշով՝ 12-րդ տեղը, բնական կապիտալի ցուցանիշով՝ 10-րդ տեղը, իսկ մարդկային կապիտալի ցուցանիշով՝ 8-րդ տեղը: Բնակչության թվաքանակի ցուցանիշով Հայաստանը 10-րդ տեղում է: Ելնելով այն հանգամանքից, որ ՀՀ-ում բնակչության մեկ շնչի հաշվով ազգային հարստության զգալի մասը (51,7%-ը) կազմում է մարդկային կապիտալը և ազգային հարստության բաղադրիչների կազմում անդրկովկասյան տարածաշրջանում Հայաստանն ունի առավելություն (տես աղյուսակ 1), այն դառնում է ազգային հարստության ավելացման հիմնական գործոնը:[3]

Հետևաբար, անհրաժեշտություն է ծագում վերլուծելու, թե ինչպես է ազդում մարդկային կապիտալն ու դրան առնչվող ազգային արժեհամակարգը երկրի ազգային հարստության վրա: Մասնագիտական գրականության մեջ այս նպատակով կիրառվում են կոնկրետ ցուցիչներ, փոխկապակցություն ստեղծելով մարդկային կապիտալի բաղադրիչների փո-

---

[1] The Changing Wealth of Nations 2018. Building a Sustainable Future. World Bank Group https://openknowledge.worldbank.org/bitstream/handle/10986/29 001/9781464810466.p

[2] **Մարկոսյան Ա., , Մաթևոսյան Է.**, Ազգային հարստություն ստեղծելու տնտեսական ներուժը, “21-րդ դար”, թիվ 4, 2018 թ., էջ 51

[3] **Մարկոսյան Ա., , Մաթևոսյան Է.,** Ազգային հարստություն ստեղծելու տնտեսական ներուժը, “21-րդ դար”, թիվ 4, 2018 թ., էջ 56

փոխությունների և երկրի տնտեսական աճի միջև, հիմնվելով ստոխաստիկ վերլուծությունների հիման վրա:[1] Սակայն, մեր առջև քանակական չափումների խնդիր չի դրվում և թիրախավորվում են ոչ թե կոնկրետ ցուցիչներով նման փոխկապվածությունների չափայնության ներկայացումը, այլ երկրի ազգային հարստության ձևավորման վրա ազգային արժեհամակարգի բաղադրիչների և սահմանադրականության ներգործության բնույթի ընդհանրացված վերհանումը:

Այս առումով, առաջարկում ենք քննարկել շրջանագծի տեսքով ազգային հարստության արտապատկերման մոտեցումը, նրանում քննարկելով ազգային արժեհամակարգի բաղադրիչների գործոնային ազդեցությունը (տես գծապատկերներ 2-4): Հետևելով ազգային հարստության ձևավորման մեր կողմից ներկայացվող վարկածին՝ այն հակադիր ներազդեցության է ենթարկվում սահմանադրականության և ազգային արժեհամակարգի գործոնային խմբերի կողմից: Այսպես, եթե ազգային հարստության ձևավորման շրջանակում մեծանում է ազգային արժեհամակարգի ազդեցության ոլորտը (ABC եռանկյունու մակերես), ապա դրան համընթաց փոքրանում է սահմանադրականության գործոնների ազդեցության ոլորտը (շրջանագծի մնացորդային մակերես), և հակառակը:

Աղյուսակ 1 ՀՀ տնտեսության վրա ազգային արժեհամակարգի բաղադրիչների ազդեցության ուղղությունների առաջարկվող դասակարգումը

#	Արժեհամակարգի բաղադրիչների նկարագիրը	Նշանակում
1	**Դրական ազդեցությամբ բաղադրիչներ**	**K_1**
1.1	ընդգծված աշխատասիրություն	K_{11}
1.2	տնտեսավարման ստեղծարարության բարձր մակարդակ	K_{12}
1.3	փոփոխություններին հաղթահարման ճկունություն	K_{13}
1.4	տնտեսավարման սթրեսներին դիմակայում	K_{14}
1.5	մրցունակ ձեռնարկատիրության կողմնորոշիչների համեմատաբար դյուրին բացահայտում	K_{15}
1.6	գոյատևման պայքարում ընդգծված	$K_{1ι}$

[1] **Պողոսյան Մ. Ռ.** Մարդկային կապիտալի մեկնաբանումների շուրջ, // Տնտեսության զարգացման արդի հիմնախնդիրները Հայաստանի Հանրապետությունում, Միջազգային գիտաժողովի նյութեր, 13-14 հունիսի 2014 թ., ԵՀՀ, Երևան, էջ 66-74:

	հարմարվողականություն	
1.n	այլ դրական բաղադրիչներ	K_{1n}
2	**Բացասական ազդեցությամբ բաղադրիչներ**	**K_2**
2.1	մոնո ձեռնարկատիրության ձգտումների գերակայություն	K_{21}
2.2	պետականամետ տնտեսավարման թույլ ուղղորդվածություն	K_{22}
2.3	հայրենանվեր տնտեսավարման սկզբունքների շրջանցում	K_{23}
2.4	մասնակցային կառավարման սկզբունքների մերժում	K_{24}
2.5	ինքնահարստացման մոլուցքի գերակայությունը	K_{25}
2.6	հայրենական տնտեսության ինստիտուցիոնալ համակարգին անվստահության ցուցաբերում	K_{26}
2.7	ձեռնարկատիրական համախմբվածությունից խուսափում	K_{27}
2.n	այլ բացասական բաղադրիչներ	K_{2n}

Հետևաբար, հետևելով մեր կողմից առաջարկվող վարկածին, հնարավորություն է ստեղծվում հաշվեկշռային կապ ստեղծել վերը թվարկված ազդեցության ոլորտների միջև, հետևյալ ձևաչափով.

Շրջանագծի մակերես = ներգծված եռանկյան մակերես + շրջանագծի մնացորդային մակերես

կամ

Ազգային հարստության ձևավորման գործոնային ոլորտ = ազգային արժեհամակարգի ազդեցության ոլորտ + սահմանդրականության ազդեցության ոլորտ

Հաշվեկշռային նման կապը ներկայացնելով երկրաչափական չափայնությամբ, կստանանք.

Սահմանդրականության ազդեցության ոլորտ = $3{,}14xD^2/4 – ½ x b x c$

Այստեղից հետևում է, որ երկրի ազգային հարստության կուտակման վրա սահմանադրականության նորմերի ազդեցությանը հակազդում է ազգային արժեհամակարգի ներազդեցությունը, և որքան վերջինս փոքրանում է, այնքան երկրի տնտեսության զարգացումը հենվում է սահմանադրականության վրա:

Ուստի, գալով Հայաստանի Հանրապետության ազգային հարստության գործոնային ձևավորման մակրոտնտեսական գնահատմանը, կարևոր ենք համարում հնարավորինս կանխարգելիչ գործողություններ ձեռնարկել և մեղմացնել այն արժեհամակարգային գործոնների ազդե-

ցությունը, որոնք բացասաբար են ազդում երկրի տնտեսական աճի, և դրանից բխող ազգային հարստության կուտակման գործընթաց վրա (տես աղյուսակ 1):

Կարծում ենք, որ դեռևս տեսանելի ապագայում Հայաստանի Հանրապետությունում հնարավոր չէ ձևավորել տնտեսական այնպիսի մի ինստիտուցիոնալ միջավայր, որը կգործի բացառապես սահմանադրականության նորմերով և չի գտնվի ազգային արժեհամակարգային ներազդեցության տակ: Այս առումով, հայաստանյան տնտեսությունը շահեկան դիրքերում կհայտնվի այն պարագայում, երբ հնարավորություն կստեղծվի որոշակիորեն կառավարելի դարձնելու ազգային արժեհամակարգից բխող բացասական գործոնների չեզոքացումը, կամ տնտեսական զարգացման ընթացքի վրս դրանց ազդեցության հնարավորինս նվազագույն մակարդակին հասցնելը, ձգտելով այս հակակշռմանը

$$\Sigma K_1 - \Sigma K_2 \quad \max \rightarrow$$

Հետևաբար, Հայաստանի Հանրապետության ազգային հարստության ձևավորման գործընթացի վրա ազգային արժեհամակարգի ազդեցության ոչ միայն վերհանումը, այլև չափայնության սահմանումը ներկայումս համարվում է լրջագույն տնտեսական հետազոտությունների առարկա, և հետազոտողներից իր լուծման համապատասխան ուղիներն է պահանջում:

Армен Джугурян, Нонна, Хачатрян, Национальная система ценностей и экономика - Концепция обсуждения проблем экономического процветания страны терпит радикальные изменения среди современных теоретиков. В сочетании с традиционными ресурсными и геополитическими факторами, экономические процессы в настоящее время также взаимосвязаны с конституционализмом. Наряду с этим, в статье предлагается в контексте экономических комментариев также постоянно выявлять и оценивать взаимосвязи между тех уникальных компонентов национального богатства и национальных систем ценностей, которые играют решающую роль в формировании благосостояния стран.

Armen Tshuguryan, Nonna Khachatryan, National value system and economy - The concept of discussing the problems of the country's economic prosperity is undergoing radical changes among modern theorists. In combination with traditional resource and geopolitical factors, economic processes currently also are interlinked with constitutionalism. Along with this, the article proposes, in the context of economic comments, also to constantly

identify and evaluate the relationships between those unique components of national wealth and national value systems, which play a decisive role in shaping the well-being of countries.