ՔՈՒՉԱԿ - 1 ԴԱՄԲԱՆԱԴԱՇՏԻ ՄՇԱԿՈՒՅԹԸ
(Մ.Թ.Ա. IX-VI ԴԴ.)

ՊԵՏՐՈՍՅԱՆ Լ. Ա.

Քուչակ-1 հնավայրը գտնվում է Արագածոտնի մարզի Քուչակ գյուղի հյուսիս-արևելյան կողմում, 5 կմ հեռավորության վրա: Այն ներկայացնում է Քասախ գետի աջ բարձրադիր ափին տեղակայված ամրոց-բնակատեղին և նրա հյուսիսային ու հյուսիս-արևելյան կողմերում սփռված դամբարանադաշտը: Վերջինիս մեծ մասն այժմ զբաղեցված է վարելահողերով: Դամբարանները, որոնք պահպանվել են միայն վարելահողերի միջև ու շրջապատի անմշակ, քարքարոտ տարածքներում, գտնվում են գետնի մակերևույթին՝ 2,5-7 մ տրամագծով կրոմլեխների տեսքով, որոնց լիցքերը տարածքի թեքության պատճառով հողմահարվել են:

1984 և 1986 թթ. մեր պեղած N 21 և 41 դամբարանները՝ պատկերացում են տալիս Քուչակ-1 դամբանադաշտի երկաթի դարաշրջանի ավարտական փուլի մշակույթի մասին[1]:

N 21-ը գտնվում է հեղեղատի աջ կողմում: Այն 6 մ տրամագծով կրոմլեխ էր: Սալարկղային դամբանախուցը ծածկված էր 4 անմշակ սալաքարերով և ուներ 3,5 x 1 x 0,8 մ չափեր: Այստեղ եղած 15 մարդկային գանգերն ու կմախքի ոսկորները, գրեթե նույնքան էլ կենդանիների մնացորդները հայտնաբերվեցին խառը վիճակում: Նման վիճակում էին նաև դամբարանում դրված ուղեկ-ցող այլ նյութերը՝ խեցեղենը, մետաղը, զարդարանքի առարկաները և այլն: Դա վկայում է դամբարանի թալանված լինելու մասին: Հատկապես խեցեղեն արտադրանքը թալանի պատճառով գրեթե ամբողջությամբ բեկորային վիճակում էր: Այնուամենայնիվ, հնարավոր եղավ առանձնացնել որոշ քանակությամբ ամբողջական և բեկորային նյութեր (աղ. I-IV):

N 41-ը – գտնվում է ոչ վաղ անցյալում մշակովի, իսկ այժմ անմշակ տարածքում: Այն գետնի մակերեսին 7,5 մ տրամագծով կրոմլեխ է: Դամբանախուցը ծածկված էր չորս անմշակ սալերով, որոնց ստորին մակերեսին կպած դուրս եկան շղթայով իրար միացված, բրոնզե գնդիկներից կազմված կախիկ-զարդեր, բրոնզե թիթեղից պատրաստված խողովականման զարդեր, մեկ սափոր-բաժակ և մեկ քրեղան: Պեղված դամբարանՁ 2,2 x 1 x 0,7 մ չափերի՝ հյուսիս-արևելք, հարավ-արևմուտք ուղղված սալարկղ է, որի նեղ՝ ընդլայնական պատերից հյուսիս-արևելյանը հիմնահողային է, իսկ հակառակ կողմինը շարված է փոքր քարերով, որը հավանաբար կատարել է մուտքի դեր:

---

[1] *Այս մասին տե՛ս* **Պետրոսյան Լ.**, *Քուչակի նախնադարյան հուշարձանները, հնագիտական աշխատանքները Հայաստանի նորակառույցներում I, Ե., 1993, էջ 61-65:*

Ծածկասալերի ծանրության տակ, դամբարանի արևելյան պատի հյուսիսային հատվածի կողային սալերը, ստորին եզրերով քերելով դամբարանի հատակը, վեր էին բարձրացրել վերը նշված նյութերը: Դամբանախցի հակառակ կողմի կողային սալերն իրենց վերնամասով թեքված էին դեպի ներս, որի հետևանքով այստեղ դրված ուղեկցող նյութերը ամբողջական էին: Ներկայացվող դամբանախցի ներսի խոնավության պատճառով անհնար էր որոշել այդտեղ թաղված երկու հանգուցյալների կմախքների դիրքը: Դրանցից մեկի մնացորդները գտնվեցին դամբանախցի հյուսիս-արևելյան, իսկ մյուսը՝ հյուսիս-արևմտյան կողմում: Վերջինիս կրծքամասում գտնվեց 20 սմ տրամագծով մանյակ, որից կախված էին արծաթե զանգակաձև կախիկ-զարդեր և երկու շարք խողովականման զարդեր, որոնցից քիչ դեպի հարավ բացվեցին հիշատակված բրոնզաձույլ գնդիկներից կազմված զար-դերը: Այդտեղ գտնվեցին նաև քարից, շաղախից և այլ նյութերից պատրաստված մեծ քանակությամբ տարատեսակ ուլունքներ (աղ. V-IX): Հավանաբար, նշված զարդերը կախված են եղել վզից կամ կրծքին փռված մազերից: Քանի որ կմախքները վատ էին պահպանվել, անհնար էր պարզել հանգուցյալների սեռը և տարիքը: Այնուամենայիվ, այդ զարդերը ենթադրել են տալիս, որ նրանցից գոնե մեկը եղել է կին:

Նշենք, որ չնայած դամբարաններում հայտնաբերած նյութերի ընդհան-րություններին, այնուամենայնիվ, նշմարվում են ժամանակագրական նրբին տարբերություններ, որոնք ի հայտ են գալիս դրանց մանրազնին ուսումնասիրության ընթացքում: Այսպես, երկու դամբարաններում էլ գտնվել են սափորների հիանալի օրինակներ: N 21 դամբարանում դրանք երեքն են, մեկի մոխրագույն, գնդաձև իրանը գոտևորված է փայլեցումով զարդարված լայն ելունդագոտիով: Աղեղնաձև կանթը զուրկ է երկաթի ժամանակաշրջանի ավարտին բնորոշ ուղղահայաց ճեղքից (աղ. I, նկ. 2): Այն իր ընդհանուր ձևով նմանվում է Հայաստանի՝ մ.թ.ա. VII-VI դդ. թվագրված մյուս հուշարձանների հանրահայտ օրինակներին, բայց փոքր-ինչ տարբերվում է սեղմումով արված զարդաձևով և բռնակի վրայի ուղղահայաց ակոսի բացակայությամբ: Սեղմու-մով արված եռանկյունաձև զարդաձևը թե՛ իր կատարմամբ, թե՛ ձևով բնորոշ է ուշ բրոնզի և երկաթի նախորդ փուլերից հայտնի զարդերին: Նույնը վերաբերում է կտրվածքում կլոր, անճեղք փորվածքով կանթին: Իր ընդհանուր տեսքով սա առավել մոտ է Խրտանոցի կրոմլեխներից մեկում[2] և Կիրովականի դամբարանում հայտնաբերված սափորներին[3]:

Զարդի՝ կատարմամբ և ձևով մեր օրինակին նման է նաև Խրտանոցի N 1 կրոմլեխում հայտնաբերված խոշոր կճուճը[4], որն իր ձևով ևս հիշեցնում է մշա-կութային նախորդ փուլերից հայտնի օրինակները:

---

[2] **Мартиросян А.** *Раскопки в Головино, Е., 1954, табл. XI, рис. 8.*

[3] **Мартиросян А.** *Армения в эпоху бронзы и раннего железа, Е., 1964, табл. XXII, рис. 8.*

[4] **Мартиросян А.** *Раскопки в Головино, табл. X.*

Ուսումնասիրվող դամբարանի երկրորդ սափորը ձևով նման է նախորդին, տարբերվում է միայն կանթի վրայի ուղղահայաց փորվածքի առկայությամբ և զարդարանքի առավել ճոխությամբ ու բազմազանությամբ: Անոթի իրանի կենտրոնով և վզի հիմքով անցնող հորիզոնական ելունդագոտիների միջև գտնվող ամբողջ հատվածը զարդարված է կամարաձև ելունդագոտիներով: Ինչպես դրանց, այնպես էլ կամարների միջև բաց մնացած մակերեսները ծածկված են փայլեցմամբ արված ուղղահայաց գծերով և ցանցաղաշտերով (աղ. 1, նկ. 1): Այս անոթը, ընդհանրապես նման լինելով Գոլովինոյի N 2 դամբարանում գտնված օրինակին, դրանից տարբերվում է բռնակի և վզի ծալքավոր ձևերով[5]: Ըստ Հարություն Մնացականյանի, այս անոթի վրայի կիսաշրջանները խորհրդանշում են երկինքը, հորիզոնականները՝ ակոսները, իսկ կենտրոնի ելուստը՝ իրենից հեռացող ճառագայթներով՝ արևը: Ի դեպ, այն նվիրված է արևի պաշտամունքին[6]: Համաձայնելով գիտնականի ենթադրության հետ՝ կարող ենք հավելել նաև, որ Քուչակ-1-ի N 21 և Գոլովինոյի N 2 դամբարանները համադրելի են ոչ միայն կառուցվածքով, այլև իրենց մեջ եղած մեկից ավելի հանգուցյալների քանակով:

Ճիշտ նույն ձևի, սակայն միայն ուղղահայաց գծերով ցանցազարդ մակերես ունի N 21 դամբարանի երրորդ սափորը (աղ. I, նկ. 3), որի նմանը ևս հայտնի է Կիրովականի դամբարանից[7]: Թե՛ ձևով և թե՛ զարդերի նմանությամբ ու կատարման եղանակներով մեր նյութերին միանգամայն համադրելի են Ոսկեհասկի N 2, 4, 5 և 7 կատակոմբների նյութերը[8], որոնց իրական ժամանակը մ.թ.ա. VIII-VII դարերն են: Բացի այդ, այդպիսիք քաջ ծանոթ են նաև Շիրակավանի համաժամանակյա N 12 և 100 դամբարաններից[9]:

Ինչ վերաբերվում է Քուչակի N 21 դամբարանի սափորների ժամանակագրությանը, նշենք, որ դրանք նույն շրջանին են պատկանում, ինչ Մորգանի կողմից Խրտանոցի դամբարաններից պեղված նյութերը: Ի դեպ, բոլոր ուսումնասիրողներն ընդունել են Մորգանի թվագրումը (Ք. ա. VII-VI դդ.): Սակայն մեր դիտարկումները հիմք են տալիս ասելու, որ Ժակ դԱ Մորգանի հայտնաբերած նույնատիպ բոլոր նյութերը անվերապահորեն Ք. ա. VII-VI դարերին վերագրելը այնքան էլ հիմնավորված չէ, որովհետև Ժ. դը Մորգանը, սալարկղայինից բացի, պեղել է նաև քարարկղային դամբարաններ, որոնք ենթադրել են տալիս դրանց ժամանակագրական տարբերության մասին:

N 21 դամբարանի մյուս ուշագրավ անոթն ունի երկկանթ, ուռուցիկ իրան, կենտրոնով անցնող չորս շարք ալիքագոտիներից դեպի հատակն ընկած

---

[5] **Мнацаканян А.** *О раскопках могильников села Головино [Краткие сообщения истории материальной культуры, вып. XLVI, с. 66, рис. 13, (3, 5)].*

[6] *Նույն տեղում, էջ 65:*

[7] **Мартиросян А.** *Армения в эпоху…, табл. XII, рис. 4.*

[8] **Петросян Л.** *Раскопки памятников Кети и Воскеаска, Е., 1989, табл. 66, 67, 69.*

[9] **Թորոսյան Ռ., Խնկիկյան Օ., Պետրոսյան Լ.**, *Հին Շիրակավան, Ե., 2002, աղ. CXVII, LXX:*

մասում փայլեցմամբ արված են ուղղահայաց գծեր, իսկ ալիքագոտուց վեր, մինչև շուրթի տակը զարդարված է փայլագծերի փնջերով (աղ. I, նկ. 4): Այս սափորը հատկապես զարդարանքով բավական մոտ է Կիրովականի նույնատիպ անոթին[10]: Իրանի հակադիր կողմերում մեկական բռնակով խեցանոթի երևան գալը տեսանելի է դեռևս ուշ բրոնզի երկրորդ փուլի՝ Շիրակավանի N 55, 106 և այլ դամբարանների մշակույթում[11], որից հետո դրանք գնալով լայն տարածում են ստանում Հայաստանի երկաթեդարյան գրեթե բոլոր հուշարձաններում, ինչպես Շիրակավանի N 107, 110[12] Լենինականի (Գյումրի) դամբարաններում[13], Թալինի[14], Ոսկեհասկի[15], Սարապատի[16] և բազմաթիվ այլ համաժամանակյա հուշարձաններում:

Անասնապահության զարգացման և, հետևաբար, կաթնամթերքի մշակման հետ է կապված ձձումների հաճախակի օգտագործումը, որը ևս սկիզբ է առնում նախորդ՝ բրոնզեդարյան շրջանի, հատկապես դրա զարգացած փուլում. ի տարբերություն բրոնզեդարյանի, երկաթեդարյան անոթները, հատկապես նշված փուլին պատկանողները, ունեն անցքի քիչ դուրս ցցված, հավելադիր մաս: Նշենք, որ ձձումները հաճախ են հանդես գալիս վերը ներկայացված երկկանթ անոթների հետ և հայտնի են Թռեղքի (Թրիալեթի) N 17[17], Քեթիի N 41[18], Թալինի N 77[19], Գոլովինոյի,[20] Սարապատի[21] ու մի շարք այլ հնավայրերից: Հետաքրքիր է, որ ուսումնասիրվող երկկանթ անոթները և ձձումները թվագրվում են գրեթե նույն ժամանակաշրջանով:

Կենցաղում, տնտեսության մեջ ամենօրյա գործածական անոթներից են, այսպես կոչված, խոհանոցային կճուճները (աղ. II, նկ. 6, 7), որոնց սկզբնավորումը տեսանելի է դեռևս միջին բրոնզի դարաշրջանից: Ամենատարածվածն է ավազախառն կավից պատրաստված, գնդաձև իրանով և հատիկաշարերով զարդարված անոթը (աղ. II, նկ. 6): Հիշյալ տեսակի նմանակները, գրեթե անփոփոխ, հարատևում են բրոնզ-երկաթեդարյան ժամանակաշրջանների հուշարձաններում:

---

[10] **Мартиросян А.** *Армения в эпоху…, табл. XX, рис. 8.*

[11] **Թորոսյան Ռ.** *և ուրիշներ, նշվ. աշխ., աղ. XXIX, XLI:*

[12] **Թորոսյան Ռ.**, *նույն տեղում, աղ. LVIII, XLV, X, նկ. 20:*

[13] **Мартиросян А.** *Армения в эпоху…, рис. 51.*

[14] **Ավետիսյան Հ., Ավետիսյան Պ.,** *Արարատյան դաշտի մշակույթը, մ.թ.ա. XI-VI դարերում, Ե., 2006, աղ. 23, 28, 29 և այլն:*

[15] **Петросян Л.,** *նշվ. աշխ., աղ. 65, 67, 69.*

[16] **Պետրոսյան Լ.**, *Պեղումներ Սարապատում, Հնագիտական աշխատանքները Հայաստանի նորակառույցներում I, Ե., 1993, աղ. XC, XCI.*

[17] **Менабде М., Давлианидзе Ц.** *Могильник Триалети, каталог I, Тбилиси, 1968, табл. II, рис. 74.*

[18] **Петросян Л.,** *նշվ. աշխ., աղ. 70.*

[19] **Ավետիսյան Հ., Ավետիսյան Պ.**, *նշվ. աշխ., աղ. 53:*

[20] **Мнацаканян А.,** *նշվ. աշխ., նկ. 13 (2):*

[21] **Պետրոսյան Լ.**, *Պեղումներ Սարապատում, աղ. XCII.*

Աղյուսակ I *Աղյուսակ II*

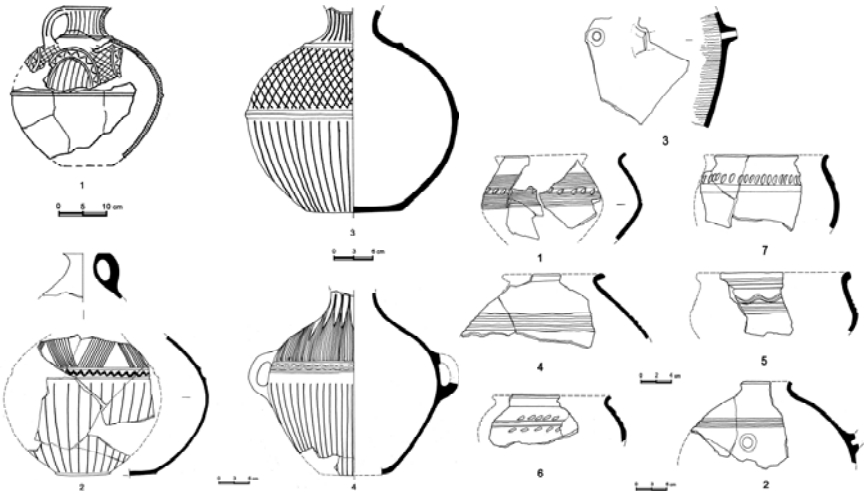

Մի փոքր այլ է խոհանոցային կճուճների մյուս տարբերակը: Այն ևս պատրաստված է կավի՝ վերը նշված բաղադրություններով, սակայն ձևով զգալի չափով տարբերվում է նախորդից. ունի քիչ ավելի ձգված իրան, դուրս թեքված շուրթ (աղ. II, նկ. 7):

Եթե առաջին տեսակը գրեթե անփոփոխ գոյություն է ունեցել նշված ժամանակաշրջաններում՝ Ք. ա. XVII-VI դդ., ապա երկրորդը՝ հիմնականում հանդես է գալիս Ք. ա. IX-VIII դդ.՝ Թալինի N 89 դամբարանում[22], Մեծամորի հրդեհված շերտում[23], Սարապատում[24], Քեթիում[25] և շարունակում է գոյատևել նաև Ք. ա. VII-VI դդ՝ Շիրակավանում,[26] Քեթիում[27] և այլն:

Խոհանոցային անոթների տեսակից մյուսը՝ կճուճները (աղ. II, նկ. 1) լավ հայտնի են նախաուրարտական ժամանակաշրջանի հուշարձաններից: Ի տարբերություն (աղ. II, նկ. 4, 5) քրեղանների, ավելի շատ են քիչ լայն կողերով, լայնաբերան քրեղանները, որոնց խմբում առկա են միմյանցից որոշ չափով տարբերվող օրինակները: Դրանցից մեկի՝ ակոսազարդ նմուշի (աղ. III, նկ. 6) նմանակները հայտնի են Թալինի N 3 դամբարանից[28] և Սարապատից[29]: Սրանք

---

[22] **Ավետիսյան Հ., Ավետիսյան Պ.**, *նշվ. աշխ., աղ. 57, նկ. 4:*

[23] **Խանզադյան Է., Մկրտչյան Կ., Պարսամյան Է.**, *Մեծամոր, Ե., 1973, աղ. 8, նկ. 4:*

[24] **Պետրոսյան Լ.**, *Պեղումներ Սարապատում, աղ. CX, նկ. 5.*

[25] **Петросян Л.**, *նշվ.աշխ., աղ. 70:*

[26] **Թորոսյան Ռ.** *և ուրիշներ, նշվ. աշխ., աղ. LXXX.*

[27] **Петросян Л.**, *նշվ. աշխ., աղ. 73, նկ. 10.*

[28] **Ավետիսյան Հ., Ավետիսյան Պ.**, *նշվ. աշխ., աղ. 7, նկ. 3-5:*

[29] **Պետրոսյան Լ.**, *Պեղումներ Սարապատում, աղ. XCIII.*

թվագրվում են Ք.ա. IX դ. վերջ-VIII դ.-ով: Նույնպիսին են նաև Շեյթան դաղից հայտնաբերվածները[30]:

Քրեղաններից մեկն իրանի վերին մասում ունի երկու ակոսագոտի և մեծ ելուստաձև բռնակ (աղ. III, նկ. 3): Ինչպես նախորդ տեսակի, այնպես էլ վերջինիս զուգահեռները հայտնի են (Ք.ա. IX դ. վերջ VIII դ.) Քեթիի N 38 դամբարանից[31], Շեյթան-դաղից[32]:

Ուսումնասիրվող դամբարանի նմանատիպ քրեղանի շուրթը քիչ դուրս է թեքված և ունի հարթ, անցքով բռնակ (աղ. III, նկ. 1), որի զուգահեռները հայտնի են Մեծամորի արհեստանոցների շերտից[33], Սարապատից[34], Գոլովինոյից[35] և Ք. ա. IX-VIII դդ. թվագրվող այլ հուշարձաններից:

Քուչակից գտնվել են իրար նման՝ բռնակով գավաթների երկու տարբերակներ: Սրանք հայտնի են Շիրակավանի N 114[36], Թալինի N 85[37] դամբարաններից, ինչպես նաև Մոսիերի հնավայրից (աղ. III, նկ. 2)[38]: Նշենք նաև, որ առավել լավ հայտնի են երկրորդ տեսակի՝ վերին մասում լայն, ներքևում նեղ գավաթները (աղ. III, նկ. 5): Զուգահեռները գտնվել են Թռեղքի՝ Ք.ա. IX-VIII դարերով թվագրվող՝ Շեյթան դաղի[39], Էլառի[40], Ցինցղարոյի և Թաքքիլիսայի դամբարաններում[41]:

N 21 դամբարանի վերջին խեցանոթը դեռևս վաղ երկաթի ժամանակաշրջանից հայտնի՝ ուղիղ կողերով անոթների զգալիորեն փոփոխված տեսակն է (աղ. III, նկ. 4): Սրա զուգահեռներից մեկը հայտնի է Ցինցղարոյի՝ Ք.ա. IX-VIII դդ. թվագրվող N 11 դամբարանից և նույն հուշարձանի՝ գետի աջ ափի դամբարաններից[42]: Ինչպես տեսնում ենք, խեցեղենի նշված զուգահեռները ցույց են տալիս Քուչակի N 21 դամբարանի ժամանակաշրջանը Ք.ա. IX-VIII դ¹. սահմաններում: Այդ հարցում կարևորվում են նաև երկաթյա զինա--տեսակները և զարդարանքի առարկաները: Այդտեղ գտնված դաշույնի շեղբը և դաստակի միջուկը երկաթյա են, դաստակի արտաքին մասը և գլխիկը՝ բրոնզաձույլ, որը եղանաձև հագցված է երկաթ» միջուկի վրա (աղ. IV, նկ. 1): Հետաքրքիրն այն է, որ դաշույնները և որոշ զարդասեսակներ միասին հանդես են գալիս ինչպես Ք.ա. IX-VIII, այնպես է VIII-VI դդ.: Նման դաշույններ հայտնի

---

[30] **Morgan J. de**, *Missions scientifique au Caucase, t. I, Paris, 1889, tabl. IV, dessin 1, 3.*

[31] **Петросян Л.,** *նշվ. աշխ., աղ. 2:*

[32] **Morgan J. de,** *նշվ. աշխ., աղ. IV, նկ. 1, 3.*

[33] **Խանզադյան Է.** *և ուրիշներ, 1973, էջ 45, նկ. 64:*

[34] **Պետրոսյան Լ.**, *Պեղումներ Սարապատում, աղ. XCIII:*

[35] **Мартиросян А.** *Раскопки в Головино, табл. XI, рис. 1.*

[36] **Թորոսյան Ռ.** *և ուրիշներ, նշվ. աշխ., աղ. LXXIV, նկ. 14:*

[37] **Ավետիսյան Հ., Ավետիսյան Պ.**, *նշվ. աշխ., աղ. 55:*

[38] **Morgan J. de**, *նշվ. աշխ., նկ. 168 (1).*

[39] **Менабде М., Давлианидзе Ц.,** *նշվ. աշխ., աղ. I, նկ. 30, աղ. III, նկ. 129, աղ. IV, նկ. 114, 179.*

[40] **Morgan J. de**, *նշվ. աշխ., աղ. V, նկ. 5.*

[41] **Խանզադյան Է.**, *Էլառ Դարանի, Ե., 1979, աղ. XXI, նկ. 4:*

[42] **Менабде М., Давлианидзе Ц.,** *աղ. XI, նկ. 368, աղ. XII, նկ. 570:*

են նաև մ.թ.ա. IX-VIII դդ. թվագրվող՝ Սարապատի[43] և մ.թ.ա. VII-VI դդ. թվագրվող՝ Շիրակավանի[44] ու Գոլովինոյի[45] դամբարաններից:

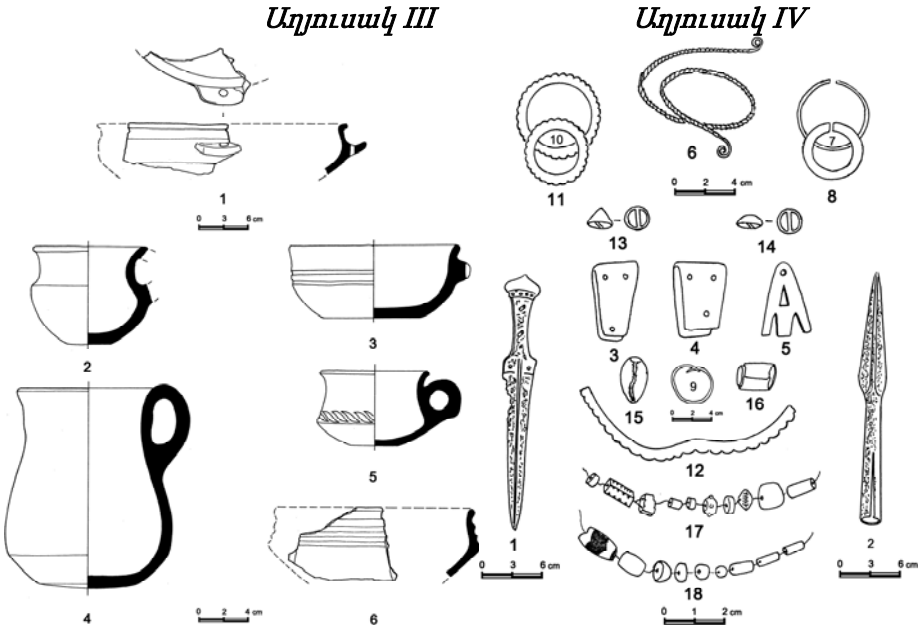

Երկաթե դաշույնների այս տեսակը տարածված է եղել նաև Հարավային Օսեթիայի[46] և Կոլխիդայի[47] մ.թ.ա. VII-VI դդ. մշակույթներում: N 21 դամբարանում գտնված մյուս զինատեսակը երկաթե նիզակի ծայրն է (աղ. IV, նկ. 2): Դաշույնի հետ համեմատած՝ այն ավելի լայն կիրառություն է ունեցել ինչպես նախորդ փուլում, այնպես էլ մ.թ.ա. VII-VI դդ.: Հայտնի են Կիրովականի՝ մ.թ.ա. VIII և մ.թ.ա. VII-VI դարերին պատկանող դամբարաններից[48], Թռեղքի՝ IX-VIII դդ. N 56 և VII-VI դ[1]. պատկանող N 6, 15 և այլ դամբա-

---

[43] **Պետրոսյան Լ.**, *Պեղումներ Սարապատում, աղ. XCV, նկ. 18.*

[44] **Թորոսյան Ռ.** *և ուրիշներ, նշվ. աշխ., աղ. LXXXIV, նկ. 12:*

[45] **Мартиросян А.** *Раскопки в Головино, табл. XV, рис. 13.*

[46] **Փիլիպոսյան Ա.**, *Հին Արևելքի շրջանակավոր դաստակով դաշույններն ու սրերը, Ե., 1999, աղ. 64, նկ. 1:*

[47] *Նույն տեղում, աղ. 68, նկ. 2:*

[48] **Мартиросян А.** *Армения в эпоху…, табл. XXI, XXX.*

բաններից[49]: Նշենք նաև, որ գնալով նիզակի երկաթի ծայրերն ավելի մեծ տարածում են գտնում երկաթի լայն գործածության ժամանակաշրջանում և հայտնի են Խրտանոցից[50], Շեյթան դաղից[51], Շիրակավանից[52] և բազմաթիվ այլ հնավայրերից:

Հ. Մարտիրոսյանը, ուսումնասիրելով Հայաստանի նմանատիպ նիզակների ծայրերը, դրանք բաժանել է երկու խմբի: Առաջին խմբին են դասվել 27-47 սմ երկարությամբ, կարճ, խողովակաձև կոթառով, կարճ լեզվակով օրինակները: Այս ծայրերը նման են ուրարտական օրինակներին: Երկրորդ խմբի մեջ մտնում են թե՛ ձևով և թե՛ չափերով նախորդից փոքր-ինչ տարբերվողները՝ 15,5-21 սմ երկարությամբ, հարթ, առանց միջնաջիղի տերևաձև նմուշները: Սրանք որոշ նմանություններ ունեն բրոնզե նախատիպերի հետ, Վանի թագավորության մշակույթում բոլորովին չեն հանդիպում[53]: Մեր օրինակները հիշեցնում են նշված երկու տեսակների յուրօրինակ համադրություն. չափերով նման են երկրորդ խմբին, իսկ ընդգծված միջնաջիղերով լեզվակով՝ առաջինին: Սա նշանակում է, որ դրանք հմուտ կարողություններով օժտված արհեստավորների ձեռքի գործ են:

Առավել մեծ խումբ են կազմում ներկայացվող դամբարանից հայտնաբերված զարդարանքի առարկաները: Այստեղ իրենց քանակով առանձնանում են ինչպես միաձույլ ատամնավոր մակերեսով (աղ. IV, նկ. 10, 11), այնպես էլ իրար մոտեցող ծայրերով, հարթ մակերեսով մատանիները (աղ. IV, նկ. 8): Նման ատամնավոր զարդերի արմատները հասնում են մինչև մ. թ. ա. XI դար և հայտնի են Ներքին Ադիամանից,[54] մ.թ.ա. IX-VIII դդ. թվագրվող Նորատուսի N 10 դամբարանից[55], Այգեշատից[56] և այլն: Այս զարդատեսակն ավելի մեծ կիրառություն է ստանում երկաթի լայն տարածման ժամանակաշրջանում, լավ հայտնի է Խրտանոցից[57], Լոռի բերդից[58], Շիրակավանից[59]:

Քուչակի N 21 դամբարանի հավաքածուի մեջ առկա ոլորուն իրանով մանյակի (աղ. IV, նկ. 6) բազմաթիվ զուգահեռները հայտնի են Ախթալայից, Ուչքիլիսայից, Շեյթան դաղից, Մուսիերից[60], Այգեշատից[61], Լոռի բերդից[62], Շիրակավանից և Թռեղքի N 3 և 8 (մ. թ. ա. IX-VIII դդ.) դամբարաններից[63]:

---

[49] **Менабде М., Давлианидзе Ц.,** *նշվ. աշխ., աղ. V, նկ. 233, աղ. XI, նկ. 353, աղ. XII, նկ. 382:*

[50] **Мартиросян А.** *Раскопки в Головино, табл. I, рис. 1-7.*

[51] **Morgan J. de**, *նշվ. աշխ., էջ 97, նկ. 47:*

[52] **Мартиросян А.** *Армения в эпоху…, с. 57, рис. 64.*

[53] **Мартиросян А.** *Раскопки в Головино, с. 20.*

[54] **Мартиросян А.** *Армения в эпоху…, с. 57, рис. 64.*

[55] *Նույն տեղում, էջ 209, նկ. 81.*

[56] **Ավետիսյան Հ., Ավետիսյան Պ.**, *նշվ. աշխ., աղ. 3, նկ. 11:*

[57] **Мартиросян А.** *Раскопки в Головино, табл. 5.*

[58] **Деведжян С.** *Лори-Берд I, Е., 1981, табл. XXIV.*

[59] **Թորոսյան Ռ.** *և ուրիշներ, նշվ.աշխ., աղ. LXXI, նկ. 7:*

[60] **Morgan J. de,** *նշվ. աշխ., էջ 105, նկ. 6, 8:*

[61] **Ավետիսյան Հ., Ավետիսյան Պ.**, *նշվ. աշխ., էջ 199, նկ. 12, 13:*

Ներկայացվող դամբարանում հայտնաբերվել են բրոնզե կիսագնդաձև և բրգաձև կոճակազարդեր (աղ. IV, նկ. 1 3, 14). կիսագնդաձև օրինակները լավ հայտնի են բրոնզի դարաշրջանի մի շարք հուշարձաններից, որոնք գոյատևում են նաև երկաթի լայն տարածման ժամանակաշրջանում: Բրգաձև օրինակի նմանակները գտնվել են Եղեգնաձորի վաղ երկաթի ժամանակաշրջանին պատկանող N 1 դամբարանից[64]: Բացի Հայաստանից, նման նյութեր են հայտնի նաև Թլիի՝ մ.թ.ա. XII-X դդ. թվագրվող դամբարաններից[65]: Նման մեկ օրինակ գտնվել է Օշականում, ներճկված ապարանջանների միջակայքում[66]:

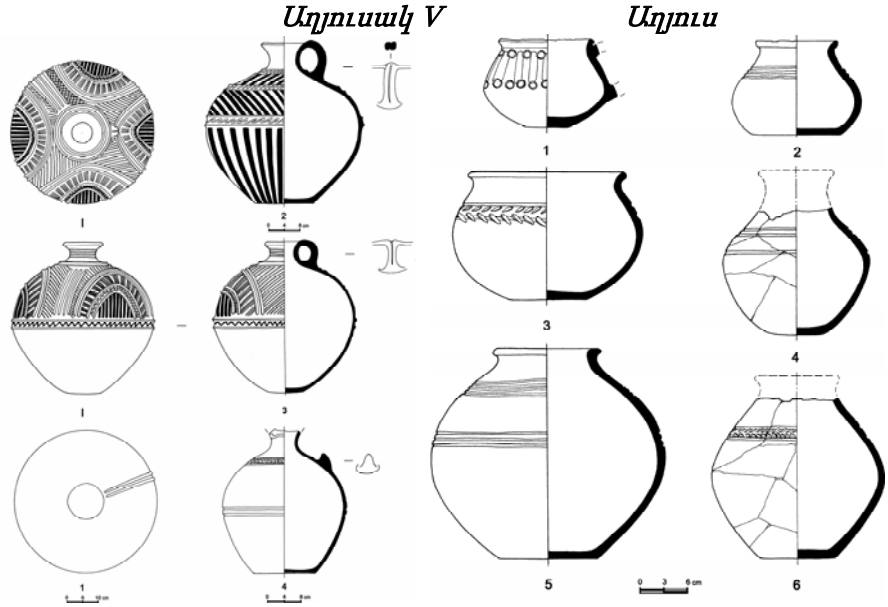

Սարդիոնից և շաղախից պատրաստված ամենատարբեր ձևերի ուլունքները (աղ. IV, նկ. 17, 18) լայն տարածում են ունեցել երկաթի դարաշրջանի բոլոր փուլերում: Գտնվել են Շիրակավանի N 6[67] և նույն վայրի զարգացած երկաթի N 120[68], Կիրովականի՝ մ.թ.ա. VIII դ. թվագրվող դամբարանում[69]: Այս վերջինում, որպես ուլունքաշարի բաղադրամաս, հանդես են գալիս Քուչակի ուսումնասիրվող դամբարանում գտնված բրոնզե զարդա-

---

[62] **Деведжян С.,** *նշվ. աշխ., աղ. XXIV:*

[63] **Թորոսյան Ռ.** *և ուրիշներ, նշվ. աշխ., աղ. LXXXIII, նկ. 6:*

[64] **Khnkikyan O.** *Syunik, During the Bronze and Iron Ages, 2002, fig. LXI.*

[65] **Техов Б.** *Центральный Кавказ в XVI-X вв. до н.э, М., 1977, с. 170, рис. 114(56).*

[66] **Есаян С., Калантарян А.** *Ошакан I, Е., 1988, табл. XLVII, рис. 6.*

[67] **Թորոսյան Ռ.** *և ուրիշներ, նշվ. աշխ., աղ. XLIII, նկ. 13, 18:*

[68] *Նույն տեղում, աղ. LXXXIII, նկ.7:*

[69] **Мартиросян А.** *Армения в эпоху…, табл. XXI, рис. 5.*

տեսակների նմանակները (աղ. IV, նկ. 5): Դրանք հայտնի են նաև Խրտանոցից[70] և մի շարք այլ հնավայրերից: Մյուս զարդատեսակը Կաուրի խխունջն է (աղ. IV, նկ. 15), որն օգտագործվել է դեռևս բրոնզի դարաշրջանում և գտնվել է Քեթիի՝ ուշ բրոնզի N 23[71] և Հարժիսի՝ զարգացած երկաթի ժամանակաշրջանի N 2 դամբարաններից[72] ու մի շարք այլ հնավայրերից:

Քուչակի N 21 դամբարանում գտնվել են նաև անորոշ նշանակության բրոնզե երկու իր, որոնցով հավանաբար ամրացվել են կամ դրանցից կախվել են ինչ որ առարկաներ (աղ. IV, նկ. 3, 4): Մյուսը բրոնզե թիթեղի փաթաթվածք է (աղ. IV, նկ. 16): Այսպիսով, Քուչակի N 21 դամբարանի նյութերը, հիմնականում թվագրվելով մ.թ.ա. IX-VIII դարերով հանդես են գալիս նաև Ք.ա. VII-VI դդ.:

Քուչակի N 41 դամբարանի ինչպես խեցեղեն, այնպես էլ մե-տաղյա իրերն ու զարդարանքի առարկաները, նախորդ դամբարանի նյութերի հետ ընդհան-րություններ ունենալով հանդերձ, այնուամենայնիվ, ունեն նաև որոշակի տարբերություններ: Այդ նյութերի թվին են պատկանում Քուչակի N 21 դամբարանի (աղ. I, նկ. 1, 2) և N 41 դամբարանի սափորները (աղ. V, նկ. 1, 2): Դրանց մեջ եղած տարբերությունը տեսանելի է հատկապես N 21-ի սափորնե-րից մեկի (աղ. I, նկ. 2) վրա, որի կանթի վրայի ուղղահայաց ճեղքի բացա-կայությունը և սեղմումով կատարված եռանկյունաձև զարդերը դիտարկում ենք որպես մի փոքր վաղ շրջանի հատկանիշներ: N 41-ի նմանակի կանթը օժտված է ուղղահայաց ճեղքով, իսկ զարդարման հիմնական եղանակներն են փայլեցումը և սեղմումը: Այդ տեսակետից մեծ են ընդհանրությունները N 21- ի (աղ. I, նկ. 1) և N 41-ի (աղ. V, նկ. 1) սափորների միջև: Սափորների երկրորդ տե-սակի զուգահեռները ավելի վաղ են և հայտնի են Ախթալայից ու Շեյթան դաղից[73], Գոլովինո գյուղից[74]: Դրանք հայտնի են նաև Դիլիջանից. սրանց կանթերի վերին մասում առկա են ելուստներ, իսկ հատակները օղակաձև են և բարձր[75]:

Քուչակի N 41 դամբարանի մյուս սափորն աչքի է ընկնում հատկապես իր զարդարման եղանակով: Դրա ամբողջ մակերեսը ծածկված է փայլեցմամբ կատարված, տարբեր ուղղություններով տարածվող, թեք և ալիքաձև գծերի խմբերով (աղ. V, նկ. 2): Այն իր ձևով ամբողջությամբ նույնական լինելով նախորդ սափորի հետ՝ դրանից տարբերվում է փայլեցմամբ արված այլ զարդաձևերով: Մեր կարծիքով, տվյալ դեպքում գործ ունենք մ.թ.ա. VII դ. երկրորդ կեսին և VI դարում համեմատաբար ավելացող փայլանախշերի հետ: Այդ է հաստատում Շիրակավանի ամրոցի վերին շերտում նույնանման

---

[70] **Мартиросян А.** *Раскопки в Головино, табл. VIII, рис. 1.*

[71] **Петросян Л.,** *նշվ. աշխ., աղ. 48, նկ. 2:*

[72] **Khnkikyan O.**, *նշվ. աշխ., աղ. LXXV, նկ. 9.*

[73] **Morgan J. de,** *էջ 148, նկ. 154, աղ. V, 10, 10[ա]:*

[74] **Мартиросян А.** *Раскопки в Головино, табл. XX, рис. 6.*

[75] **Եսայան Ս., Հովհաննիսյան Հ.,** *Դիլիջանի երկրագիտական թանգարանի հնագիտական իրերի կատալոգ, Ե., 1969, աղ. XXX-XXXIII:*

նյութերի առատությունը[76]: Կարծում ենք՝ համոզիչ են նաև Դիլիջանի հանգստյան տան մոտ գտնվող դամբարանի տվյալները, որտեղ, բացի սափորների նշված տեսակից, գտնվել են զարգացած երկաթի ժամանակաշրջանին բնորոշ նիզակի ծայրեր, մանյակ և գնդիկներից կազմված մատանի[77]: Մեր հետազոտությունները բերում են այն համոզման, որ վերջին զարդատեսակը կիրառության մեջ է մտնում միայն մ.թ.ա. VII դ. սկսած: Ըստ այդմ, ինչպես Դիլիջանի նշված դամբարանը, այնպես էլ Քուչակի N 41-ը պետք է ժամանակագրել մ.թ.ա. VII-VI դարերով: Նման թվագրությունը չի հակասում նաև N 41-ի մյուս անոթի նկարագրությանը (աղ. V, նկ. 3): Զևով գրեթե նույնանման մյուս անոթը (աղ. VI, նկ. 6) տարբերվում է սոսկ բռնակի բացակայությամբ և որոշ զարդաձևերով: N 41 դամբարանի ոչ միայն այս, այլև ընդհարնապես մյուս խեցանոթները զգալի ընդհանրություններ ունեն հատկապես Արտաշավանի N 3 և 6 դամբարանային օրինակների հետ: Արտաշավանի N 6 դամբարանում գտնվել են նաև Քուչակի N 41 դամբարանի կճուճի (աղ. VI, նկ. 5) և քրեղանի (աղ. VI, նկ. 3) զուգահեռները[78]: Նույնը կարելի է ասել Արտա-շավանի N 3 դամբարանի նյութերի վերաբերյալ[79]: Արտաշավանի նշված համալիրների ուսումնասիրությունները հեղինակներին բերել է այն եզրակացության, որ Արտաշավանի N 3 դամբարանի գտածոները համապատասխանում են մ.թ.ա. VI դարի երկրորդ կեսի նյութերին[80]: Նույնը կարելի է ասել նաև N 6 դամբարանի մասին[81]:

Քուչակի N 41 դամբարանի կճուճը (աղ. VI, նկ. 5), լինելով նախորդ փուլի արտահայտություն, ներկայացնում է փոքր-ինչ այլ տեսակ, որի նմանակը, բացի Արտաշավանի N 6 դամբարանից, հայտնի է նաև Քեթիի՝ մ.թ.ա. VII-VI դդ. պատկանող N 123 դամբարանից, որն առանձնանում է իրանի հակադիր կողմերում առկա բռնակներով և գեղեցիկ հարդարանքով[82]: Քուչակի N 41-ում գտնվել են կճուճների երկու այլ տարբերակներ. մեկը հայտնի խոհանոցային տեսակն է: Այն հնից եկող ձևերից մի փոքր տարբերվում է իրանի ուռուցիկությամբ և շուրթի թեքությամբ (աղ. VI, նկ. 3): Անոթների այս տեսակը հազվադեպ է հանդիպում և հայտնի է Օշականի N 59 դամբարանից[83]: Քուչակի այս դամբարանի թվագրության հարցում կարևոր են նաև Ղարաբաղի տափաստանում պեղված N 2 դամբարանի տվյալները, որտեղ ևս գտնվել են այս

---

[76] **Թորոսյան Ռ.** *և ուրիշներ, նշվ. աշխ., 2002, աղ. LXXVIII, նկ. 10:*

[77] **Եսայան Ս.**, **Հովհաննիսյան Հ.**, *նշվ. աշխ., աղ. XXXIX:*

[78] **Ավետիսեան Պ.**, **Ենգիբարեան Ն.**, **Սարգսեան Գ.**, *Հայաստանի նորահայտ հնագիտական հուշարձանները (Արտաշավանի դամբարանադաշտ) (Հանդէս ամսօրեայ, - 1-12, Վիեննա, 1998, աղ. 71, նկ. 2, 8):*

[79] *Նույն տեղում, աղ. 76:*

[80] *Նույն տեղում, էջ 230:*

[81] *Նույն տեղում, էջ 231:*

[82] **Петросян Л.**, *նշվ. աշխ., աղ. LXXXIV, նկ. 1.*

[83] **Ավետիսյան Հ.**, **Ավետիսյան Պ.**, *նշվ. աշխ., աղ. 70, նկ. 1, 6:*

կճուճի նմանակները, ինչպես նաև քառակող զանգակ[84]: Ա. Իսսեենը հարուստ նյութերի հավաքածուի հիման վրա N 2-ը թվագրել է մ.թ.ա. VII դարի երկրորդ կեսով (650-600-ական թվականներ)[85]: Այս թվագրությունը հաստատվում է նաև Օշականի թիվ 45 դամբարանի գտածոյով[86]:

Երկրորդ կճուճն ունի հարթ, լայն հատակ, քիչ բարձր պա-րանոց, դուրս ոլորված շուրթ: Ուսերին արված են եռաշար ակոսագոտիներ (աղ. VI, նկ. 2): Հարկ է նշել, որ ստորին մասը՝ լայն անոթները հատկանշական են հատկապես մ.թ.ա. VII-VI դարերին և հայտնի են Օշականի N 102 դամբարանից[87], Մուսիերից[88]: Ներկայացված նյութերին իր ձևով մոտ է նաև մեկ այլ կճուճ, որի իրանը ակոսազարդ է, իսկ ուսերին կտրելու եղանակով արված են իրար մեջ հագցված, եռանկյունաձև զարդեր (աղ. VII, նկ. 4): Այդպիսիք հայտնի են Կարմիր բլուրից[89], Դիլիջանից[90], Շիրակավանից[91] և Օշականից[92]: Քուչակի դամբարանում գտնվել են նաև երկու քրեղան: Մեկն ունի լայն, հարթ հատակ, դուրս թեքված շուրթ, իրանի վերին մասը զարդարված է ուղղահայաց, լայն ակոսագոտիներով: Իրանի վրա արված միջանցիկ անցքերը ծառայել են կոտրված անոթը կարելու նպատակին (աղ. VII, նկ. 2): Անոթների այս տեսակը ևս իր բազմաթիվ զուգահեռներն ունի զարգացած երկաթի դարաշրջանի հուշարձաններում՝ Սիսիանի N 6[93] և Երևանի դամբարաններում[94], Շեյթան դաղում[95] և Արտաշավանի՝ մ.թ.ա. VII դ. երկրորդ կեսով թվագրվող N 6 դամբարանում[96]:

Երկրորդ քրեղանն ունի լայն, հարթ հատակ, դեպի դուրս թեքված շուրթ, բերանի լայն բացվածք (աղ. VII, նկ. 5): Այս տարբերակի նմանակները հայտնի են Շեյթան դաղից[97] և Մուսիերից[98]:

---

[84] **Исеен А.** *Из исторического прошлого Милоско-Карабахской стены (Материалы исследования археологии СССР, 1965, N 125, с. 27, рис. 9).*

[85] *Նույն տեղում, էջ 29, 30, նկ. 12:*

[86] **Есаян С., Калантарян А.,** *նշվ. աշխ., LXX, рис. 6.*

[87] *Նույն տեղում, աղ. CVII, նկ. 1:*

[88] **Morgan J. de,** *նշվ. աշխ., էջ 144, նկ. 146, էջ 149, նկ. 157:*

[89] **Եսայան Ս.**, *Կատալոգ Երևան քաղաքի պատմության թանգարանի հնագիտական իրերի III, Ե., 1972, աղ. XXXII, նկ. 2:*

[90] **Եսայան Ս.**, **Հովհաննիսյան Հ.**, *նշվ. աշխ., կատալոգ. աղ. XXXII, նկ. 2:*

[91] **Թորոսյան Ռ.** *և ուրիշներ, նշվ. աշխ, աղ. LXXV, նկ. 6:*

[92] **Есаян С., Калантарян А.,** *նշխ. աշխ, աղ. CV, рис. 3.*

[93] **Khnkikyan O.,** *նշվ. աշխ., աղ. XLIX, նկ. 14:*

[94] **Мартиросян А**. *Армения в эпоху…, табл. XXIII, рис. 21.*

[95] **Morgan J. de**, *նշվ. աշխ., աղ. V:*

[96] **Ավետիսյան Պ.** *և ուրիշներ, նշվ. աշխ., աղ. ԺԵ, նկ. 2:*

[97] **Morgan J. de,** *նշվ. աշխ., աղ. V:*

[98] *Նույն տեղում, էջ 169, նկ. 166:*

Քրեղանի մեկ այլ տեսակ է ծավալով ավելի փոքր, հարթ հատակով, դուրս թեքված շուրթով անոթը, որն ունի միջանցիկ անցքով հարթ բռնակ (աղ. VII, նկ. 3): Սրա ճշգրիտ զուգահեռները

հայտնի են Կարմիր բլուրից[99] և Օշականի N 67 դամբարանից[100]: Քուչակի օրինակին հար և նման Լոռի բերդի N 2՝ մ.թ.ա. VII-VI դդ. պատկանող դամբարանից[101]:

Աղյուսակ VII ***Աղյուսակ VIII***

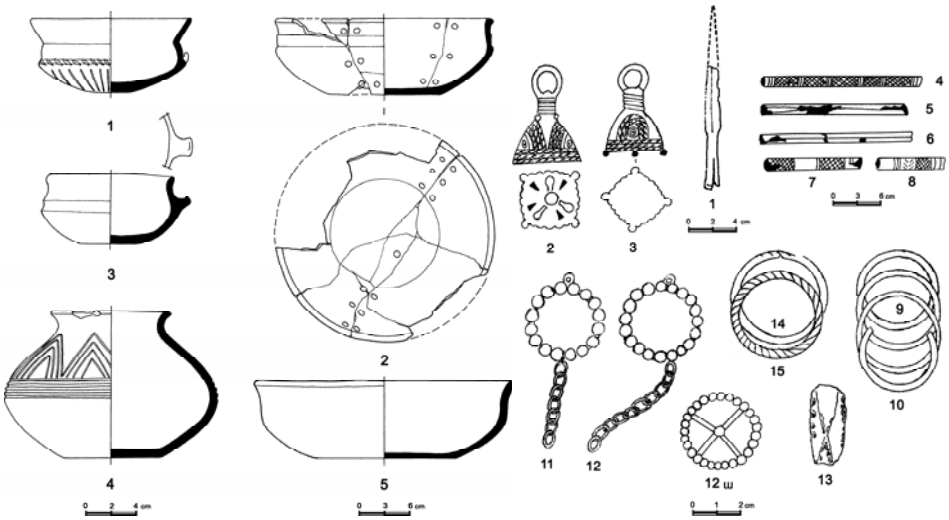

Ինչպես տեսնում ենք, այս դամբարանի կավանոթները, ընդհանուր առմամբ պահպանելով մ.թ.ա. IX-VIII դ. խեցեղենի ձևաբանական բնորոշ գծերը, այնուամենայնիվ առավել բնութագրական են, մ.թ.ա. VII-VI դ. մշակույթի համար: Ժամանակագրական տեսակետից որոշակի հստակություն են մտցնում N 41 դամբարանում գտնված փիալան և գավաթը: Առաջինը դասական երկմաս փիալաներից տարբերվում է իրանի եռամասնությամբ, իրանից հատակին անցնող մասում արված է հատիկաշար: Այստեղ առկա է նաև փոքր բռնակ, իսկ անոթի հատակամերձ մասը զարդարված է ուղղահայաց գծերով (աղ. VII, նկ. 1): Ինչպես տեսնում ենք, շեղումներից բացի, առկա են նաև զարգացման նոր հատկանիշներ և ուղղահայաց զարդաձևեր: Այդ իմաստով ուշագրավ է հատկապես փոքր բռնակի առկայությունը, որը վկայում է տեղական մշակույթի ավանդական ձևերի շարունակական փոխադրության մասին, որն ըստ էության, հանգեցրել է դասական փիալաների ձևի ու տե-

---

[99] Եսայան Ս., *կատալոգ III, աղ. XVII, նկ. 9:*

[100] Есаян С., Калантарян А., *նշվ. աշխ., աղ. CII, նկ. 4:*

[101] Деведжян С., *նշվ. աշխ., աղ. XXIX, նկ. 9.*

դական որոշ հատկանիշների համատեղման: Ինչ վերաբերում է ուրարտական մշակույթում տարածված դասական փիալաներին[102], ապա կարող ենք ասել, որ մեր օրինակը առավել մոտ է ինչպես Թոռեղքի աքեմենյան ժամանակաշրջանի[103], այնպես էլ մ.թ.ա. VII-VI դդ. նյութերին[104]: Մեր նյութերին մոտ են նաև Օշականից հայտնի գունավոր տափաշշի հետ գտնված օրինակները[105]: Հ. Մարտիրոսյանը ևս ընդհանրություններ է գտնում ուրարտական և վաղ հայկական նյութերի միջև[106]: Մենք նույնպես համամիտ ենք այս կարծիքին:

N 41 դամբարանի վերջին կավանոթը՝ փոքր, միականթ բաժակն է, որի իրանի վերին մասը բավական ինքնատիպ զարդանախշ ունի՝ վզի հիմնամասում արված կլոր շրջաններից ասես կախված են նույնատիպ շրջանաձև օղակազարդեր (աղ. VI, նկ. 1): Ուսումնասիրությունները ցույց են տալիս, որ նման բաժակները գրեթե բացակայում են երկաթի լայն տարածման ժամանակաշրջանի մշակույթում: Այն որոշ ընդհանրություններ ունի վերը հիշատակված Արտաշավանի N 3 համալիրի[107] և Աստղի բլուրի N 14 դամբարանի գավաթների[108] հետ: Կարծում ենք, որ այս նոր տեսակի գա-վաթն իր զուգահեռը կարող էր ունենալ մշակութային հաջորդ փուլերում: Ինչպես տեսնում ենք, վերջին երկու խեցանոթները ևս հավաստում են Քուչակի N 41 դամբարանի՝ զարգացած երկաթի ավարտական փուլին պատկանելու մասին:

Դառնալով այստեղ հայտնաբերված մետաղական իրերին՝ նշենք, որ բացի նախորդ դամբարանի երկաթե նիզակի ծայրի միակ տեսակից (աղ. VIII, նկ. 1), մյուս բոլորը բրոնզաձույլ են (աղ. VIII, նկ. 2-15): Ուշագրավ են գեղեցիկ զարդարված, զանգակաձև, առանց լեզվակի կախիկ-զարդերը (աղ. VIII, նկ. 2,3), որպիսիք հայտնի են ինչպես մ.թ.ա. IX-VIII, այնպես էլ VII-VI դդ. պատկանող հուշարձաններից՝ Թոռեղքից[109], Ռեղկին Լագերից[110], Աստղի բլուրից[111], Շիրակավանից[112], Մուսիերից[113], Դիլիջանից[114], ինչպես նաև 1950 թ. Գոլովինոյում պեղված դամբարաններից[115]: Քուչակի

---

[102] **Ավետիսյան Հ., Ավետիսյան Պ.**, *նշվ. աշխ., աղ. 161:*

[103] **Куфтин Б.** *Археологические раскопки в Триалети I, Тбилиси, 1941, табл. IV.*

[104] **Менабде М., Давлианидзе Ц.**, *նշվ. աշխ., աղ. XII, նկ. 389, 395.*

[105] **Есаян С., Калантарян А.**, *նշվ. աշխ., նկ. 7.*

[106] **Мартиросян А.**, *Аргиштихинили, Е., 1974, с. 43, рис. 25.*

[107] **Ավետիսյան Հ., Ավետիսյան Պ.**, *նշվ. աշխ., աղ. 76, նկ. 7:*

[108] **Есаян С. А.** *Древняя культура племен Северо-восточной Армении, Е., 1976, с. 166, рис. 122.*

[109] **Менабде М., Давлианидзе Ц.**, *նշվ. աշխ., աղ. VII, նկ. 314, 315.*

[110] **Есаян С.**, *նշվ. աշխ., աղ. 110, նկ. 5, 6.*

[111] *Նույն տեղում, էջ 214, աղ. 140, նկ. 4:*

[112] **Թորոսյան Ռ.** *և ուրիշներ, նշվ. աշխ, աղ. LXXXI, նկ. 14:*

[113] **Morgan J. de,** *նշվ. աշխ., էջ 125, նկ. 104.*

[114] **Եսայան Ս., Հովհաննիսյան Հ.**, *նշվ. աշխ., կատալոգ III, աղ. XIV, նկ. 1, 3:*

[115] **Мартиросян А.** *Раскопки в Головино, табл. XIII, рис. 31.*

օրինակները նշվածներից մի փոքր ավելի ճոխ նախշեր ունեն: Ավելացնենք նաև, որ Լուգովոյից հայտնաբերված նման զարդերը ևս կախված են ֆիբուլաներից[116]:

Քուչակի N 41 դամբարանի բրոնզե թիթեղից պատրաստված, զարդարուն մակերեսով խողովակաձև իրերը (աղ. VIII, նկ. 4-8) հավանաբար եղել են կնոջ կմախքի կրծքամասում: Ըստ ամենայնի, դրանք կախված են եղել կրծքին փռված մազերից: Այս զարդատեսակը հայտնի է Կիրովականի[117], Շիրակավանի N 114[118], Գոլովինո-յից[119] մ.թ.ա. VIII դարով թվագրվող, ինչպես նաև մ.թ.ա. VII-VI դդ. պատկանող՝ Քեթի N 41,[120] Լոռի-բերդի,[121] և Օշականի՝ մ.թ.ա. VII դարով թվագրվող N 59,[122] Թաք-Քիլիսայի[123] և այլ հնավայրերից: Այսպիսով, այս զարդատեսակի տարածման հիմնական ժամանակաշրջանը ևս մ.թ.ա. VII-VI դարերն են: Նման ժամանակագրական ընդգրկում ունեն ինչպես հարթ մակերեսով, այնպես էլ ոլորուն իրանով, իրար մոտեցող ծայրերով բրոնզե ապարանջանները (աղ. VIII, նկ. 9, 10, 14, 15):

Աղյուսակ IX

Հայաստանում մ.թ.ա. VII-VI դդ. օգտագործվել են նաև սարդիոնից պատրաստված գնդաձև և տակառաձև, բրոնզից՝ նավակաձև ու շաղախից՝ ամենատարբեր ձևերի ուլունքներ (աղ. IX): Դրանց զուգահեռները կան վերը նշված հուշարձաններում:

Քուչակի N 41 դամբարանի ժամանակագրական տեղորոշման հարցում մեծ կարևորություն ունեն բրոնզե գնդիկներից կազմված, շղթայից կախված և այլ ձևերի զարդատեսակները (աղ. VIII, նկ. 11, 12, 12[ա]): Դրանք հայտնի են Դիլիջանի հանգստյան տան մոտի դամբարանից, որտեղ գտնվել են գնդիկավոր մատանի, ոլորուն իրանով մանյակներ, նիզակի ծայրեր՝ հատկապես փայլեցմամբ զարդարված խեցանոթներ[124], որոնք վերագրված են մ.թ.ա. VII-VI դարերին, իսկ Իջևանի շրջանի Ալուչախկայա գյուղից գտնվածները, համեմա-

---

[116] **Крупнов Е.** *Древняя история Северного Кавказа, М., 1960, с. 489, табл. LXX, рис. 3.*

[117] **Мартиросян А.** *Армения в эпоху…, табл. XXI, рис. 6.*

[118] **Թորոսյան Ռ.** *և ուրիշներ, նշվ. աշխ., աղ. LXXIV, նկ. 3-6:*

[119] **Петросян Л.,** *նշվ. աշխ, աղ. 70.*

[120] **Мартиросян А.** *Раскопки в Головино, таб. XIII, рис. 6.*

[121] **Деведжян С.,** *նշվ. աշխ, աղ. XXV, նկ. 14.*

[122] **Есаян С., Калантарян А.,** *նշվ. աշխ., աղ. LX, նկ. 1, 2.*

[123] **Куфтин Б.,** *նշվ. աշխ., էջ 55, նկ. 52.*

[124] **Եսայան Ս., Հովհաննիսյան Հ.,** *նշվ. աշխ., կատալոգ III, աղ. XXXIX:*

տելով Աթարբեկյանի կրոմլեխի նմանատիպ իրերի հետ, թվագրվել են մ.թ.ա. VI դարով[125]:

Այսպիսով, ինչպես նախորդ փուլի գլանաձև և փիալատիպ անոթների ձևափոխությունները, այնպես էլ բրոնզաձույլ գնդիկներից կազմված նոր զարդերի երևան գալը նշանավորում են երկաթի լայն տարածման ժամանակաշրջանի ավարտական փուլը՝ մ.թ.ա. VII-VI դարերը:

КУЛЬТУРА НЕКРОПОЛЯ КУЧАК 1 (IX-VI вв. до н. э.)

ПЕТРОСЯН Л. А.

Резюме

Некрополь Кучак 1 находится на территории марза Арагацотн, в 5 км к северу от села Кучак. На месте некрополя в настоящее время простираются пахотные земли. Некоторые погребения сохранились на необработанных участках пахотных земель. Здесь на поверхности прослеживаются очертания в виде кромлеха (2,5-7 м). Погребение 21 датируется IX-VIII вв. до н.э., а 41 – концом железного века, VII-VI вв. до н.э.

THE CULTURE OF NECROPOLIS KUCHAK 1 (IX-VI cc. BC)

L. PETROSYAN

Abstract

The ancient site of necropolis Kuchak I is located in the north-eastern side of Kuchak village (province Aragatsotn), at a distance of 5 km from the village. Nowadays the cemetery is spread within the arable lands. The burials were preserved in the territories between cultivated fields and other uncultivated lands. The cromlechs (diam. 2.5-7 m) can be traced on the surface.

In this articles are discussed the tombs - 21 and - 41. The tomb - 21 is dated back to IX-VIII cc. BC and -N 41 belongs to the terminal phase of the Iron Age, i.e. VII-V cc. BC.

[125] *Նույն տեղում, էջ 123:*